CE

Upute za instalaciju
Sušilica

TD7–8, TD7–8LAC

Type N1...

R513A



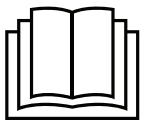

Electrolux PROFESSIONAL

Izvorne upute

438941010/HR
2026.11.20

Sadržaj

1 Sigurnosne mjere opreza 5
1.1 Dodatne sigurnosne mjere opreza za sušilicu s plinskim grijanjem 7
1.2 Opće informacije 7
1.3 Samo za komercijalnu uporabu 7
1.4 Autorska prava 7
1.5 Ergonomski certifikat 7
1.6 Simboli 8
2 Uvjeti i iznimke od jamstva 9
3 Tehnički podaci 10
3.1 Uređaji s električnim grijanjem 10
3.1.1 Nacrt 10
3.1.2 Tehnički podaci 11
3.1.3 Priključci 11
3.2 Aparati s plinskim grijanjem 12
3.2.1 Nacrt 12
3.2.2 Tehnički podaci 13
3.2.3 Priključci 13
3.3 Aparati s pumpom za grijanje 14
3.3.1 Nacrt 14
3.3.2 Tehnički podaci 15
4 Postavljanje 16
4.1 Općenito 16
4.2 Vađenje iz ambalaže 16
4.3 Upute za recikliranje ambalaže 18
4.4 Smještanje 19
4.5 Odvodni priključak (samo za aparate s pumpom za grijanje) 19
4.6 Mehanička instalacija 20
5 Instalaicja na plovilima 21
6 Sustav odsisa 22
6.1 Načelo rada sa zrakom 22
6.1.1 Aparati s električnim i plinskim grijanjem 22
6.1.2 Aparati s pumpom za grijanje 23
6.2 Svjež zrak 24
6.3 Odsisni kanal 25
6.4 Zajednički odsisni kanal 26
6.5 Dimenzioniranje odsisa 27
6.6 Prilagođavanje protoka zraka (ne odnosi se na sušilice s pumpom za grijanje) 28
6.6.1 Dijagram s krivuljom pada tlaka 30
6.6.2 Alternativi način mjerenja 33
7 Električno povezivanje 34
7.1 Električne instalacije 34
7.2 Jednofazni priključak 35
7.3 Trofazni priključak 36
7.4 Električni priključci 37
7.5 Funkcije za U/I ploče 38
7.5.1 Omogući start 38
7.5.2 Udaljeno pokretanje/zaustavljanje 39
7.5.3 Slobodni start 40
7.6 Opcija 41
7.6.1 Vanjski priključak od 100 mA 41
8 Priključak za plin 42
8.1 Pričvrstite oznaku 42
8.2 Općenito 42
8.3 Plinska instalacija 43
8.4 Tablica tlakova i prilagođavanje 44
8.5 Probno pokretanje 46
8.6 Upute za konverziju 47
8.7 Oznaka s podacima 49
9 Okretanje vrata 50
10 Komplet za slaganje 56
10.1 Komplet za slaganje WP7–6, WP7–7, WP7–8, TD7–8 s TD7–8 56

Sadržaj

10.1.1 Sadržaj kompleta 56
10.1.2 Ugradnja kompleta za slaganje 57
11 Provjera funkcija 68
11.1 Provjera automatskog zaustavljanja aparata 68
11.2 Provjerite smjer okretanja (samo na aparatima s 3–faznim napajanjem, instalacija na plovila) 68
11.3 Provjera topline 68
11.4 Spremno za upotrebu 69
12 Informacije o odlaganju 70
12.1 Reciklabilnost i zbrinjavanje 70
12.1.1 Reciklabilnost 70
12.1.2 Postupak koji se odnosi na odlaganje aparata na otpad i prikupljanje komponente/ materijala 70
12.2 Odlaganje ambalaže 71

Proizvođač zadržava pravo izmjene dizajna i specifikacija komponenti.

1 Sigurnosne mjere opreza

- Servisiranje smije obavljati samo ovlašteno osoblje.
- Smiju se upotrebljavati samo odobreni rezervni dijelovi, pribor i potrošni materijal.
- Aparat se ne smije upotrebljavati ako su za čišćenje korištene industrijske kemikalije.
- U aparatu nemojte sušiti neoprane predmete.
- UPOZORENJE: Predmeti koji su zaprljani tvarima kao što su proizvodi za njegu kose, jestivo ulje, aceton, alkohol, benzin, kerozin, sredstva za odstranjivanje mrlja, terpentin, vosak i sredstva za odstranjivanje voska moraju biti dovoljno očišćeni da bi se mogla odstraniti onečišćujuća tvar prije sušenja u bubnjastoj sušilici. Kada perete tako zaprljane predmete, svakako upotrebljavajte deterdžent onako kako je to naveo proizvođač deterdženta i odaberite najvišu prikladnu temperaturu. Ako niste sigurni, predmete operite nekoliko puta.
- U uređaju se ne smiju sušiti predmeti kao što su pjenasta guma (lateks-pjena), kape za tuširanje, vodonepropusne tkanine, predmeti ili odjeća s gumenom podstavom ili jastuci s ojenastim gumenim podlošcima.
- Omekšivače i slične proizvode treba upotrebljavati prema uputama za omekšivače za tkaninu.
- Završna faza ciklusa sušenja odvija se bez topline (ciklus hlađenja) kako bi se osiguralo da predmeti budu na temperaturi kojom se osigurava da se neće oštetiti.
- Uklonite sve predmete iz džepova, primjerice upaljače i šibice.
- UPOZORENJE. Nikada ne zaustavljajte aparat prije završetka ciklusa sušenja, osim ako stvari niste brzo uklonili i raširili kako bi se toplina raspršila.
- Mora se osigurati odgovarajuća ventilacija kako bi se spriječio povratni protok plinova u prostoriju s uređajima u kojima se spaljuju druga goriva, uključujući i otvoreni plamen.
- Odsisni zrak ne smije se ispuštati u odvode koji se upotrebljavaju za odsis ispušnih plinova iz uređaja u kojima se sagorijevaju plin i druga goriva.
- Aparat se ne smije instalirati iza vrata koja se mogu zaključati, iza kliznih vrata ili vrata s okovima sa suprotne strane od okova na sušilici tako da bude zapriječeno potpuno otvaranje aparata.
- Ako aparat ima skupljač dlaka i mucica on se mora često čistiti.
- Dlake i mucice ne smiju se nakupljati oko aparata.
- NEMOJTE VRŠITI IZMJENE NA OVOM UREĐAJU.
- Pri obavljanju servisiranja ili zamjeni dijelova napajanje mora biti isključeno.
- Kada je napajanje isključeno, rukovatelj mora vidjeti da je aparat isključen (utikač je iskopčan i ostaje uklonjen) iz bilo koje točke kojoj može pristupiti. Ako to nije moguće zbog ugradnje ili instalacije aparata mora se osigurati isključivanje sa sustavom zaključavanja u izoliranom položaju.
- U skladu s pravilima ožičenja: instalirajte višepolni prekidač prije aparata kako biste olakšali postupke instalacije i servisiranja.
- UPOZORENJE: aparat se ne smije napajati putem vanjske sklopke, primjerice tajmera ili priključivati na krug koji se redovito uključuje ili isključuje putem instalacije.
- Ako su različiti nazivni naponi ili različite nazivne frekvencije (odvojene znakom /) navedeni na pločici s podacima aparata, upute za prilagodbu aparata za rad na potrebnom nazivnom naponu ili nazivnoj frekvenciji navedene su u priručniku za instalaciju.
- Nepokretni aparati koji nisu opremljeni sredstvima za odvajanje od mrežnog napajanja imaju odvojene kontakte na svim polovima što omogućava potpuno odvajanje unutar

III. kategorije prenapona, sredstva za odvajanje moraju biti ugrađena u fiksno ožičenje u skladu s pravilima ožičenja.

- Otvori u postolju ne smiju biti zapriječeni tepihom.
- Maksimalna masa suhog rublja: 8,0 kg (za plinske sušilice).
- Maksimalna masa suhog rublja: 9,0 kg (za toplinsku crpku i električne sušilice).
- A-vrednovana razina zvučnog taka kod radnih stanica: 70 dB(A).
- Sušilicu rublja može se postaviti na vrh perilice-centrifuge ili druge sušilice (WP7–6, WP7–7, WP7–8, TD7–8).
- Dodatni zahtjevi za sljedeće države; AT, BE, BG, HR, CY, CZ, DK, EE, FI, FR, DE, GR, HU, IS, IE, IT, LV, LT, LU, MT, NL, NO, PL, PT, RO, SK, SI, ES, SE, CH, TR, UK:
  – Aparat se može upotrebljavati u javnim prostorima.
  – Ovaj aparat smiju upotrebljavati djeca starija od 8 godina i osobe sa smanjenim tjelesnim, osjetilnim ili mentalnim sposobnostima, ili neiskusne i neobučene osobe ako su pod nadzorom ili su dobile upute u vezi sa sigurnom uporabom aparata te shvaćaju .pripadajuće opasnosti Djeca se ne smiju igrati s aparatom. Čišćenje i korisničko održavanje ne smiju obavljati djeca bez nadzora.
  – Djeca u dobi mlađoj od 3 godine trebaju se držati podalje od aparata osim ako su pod stalnim nadzorom.
- Dodatni zahtjevi za druge države:
  – Nije predviđeno da se ovim uređajem koriste osobe (uključujući i djecu) sa smanjenim fizičkim, osjetilnim ili mentalnim sposobnostima, neiskusne i neobučene osobe, osim ako se ne nalaze pod nadzorom osobe koja odgovara za njihovu sigurnost ili su od nje dobile upute o načinu korištenja uređaja. Djeca moraju biti pod nadzorom kako bi se osiguralo da se ne igraju s uređajem.

1.1 Dodatne sigurnosne mjere opreza za sušilicu s plinskim grijanjem

- Prije instalacije provjerite kompatibilnost lokalnih uvjeta distribucije, vrste plina i tlaka s postavkama aparata.
- Aparat se ne smije instalirati u prostorije s uređajima za čišćenje sa sredstvima za čišćenje s perkloroetilenom, TRIKLOROETILENOM ili UGLJIKOVODIKA S KLOROM ILI FLUOROM.
- NAPOMENA: istaknuto je da priključivanje i puštanje u pogon aparata u skladu s ovom normom podliježu pridržavanju propisa o ugradnji koji su na snazi u državama u kojima ti aparati dolaze na tržište.
- Oni moraju navoditi da se aparat mora izraditi sa savitljivim crijevom prikladnim za kategoriju aparata u skladu s nacionalnim propisima o ugradnji u odredišnoj državi, a u slučaju sumnje, postavljač se mora javiti dobavljaču.
- Aparat se mora postaviti na nezapaljive materijale poda, radne površine i/ili zida blizu aparata, prema potrebi.
- Ako možete namirisati plin:
  – nemojte uključivati bilo kakvu opremu
  – nemojte upotrebljavati električne prekidače
  – nemojte upotrebljavati telefone u objektu
  – napustite prostoriju, objekt ili područje
  – obratite se osobi zaduženoj za aparat

1.2 Opće informacije

Uvjeti čuvanja i transporta aparata trebaju zadovoljavati temperaturu od -20°C / + 70°C i maksimalnu vlažnost od 95% RH.

Kako bi se spriječila šteta na elektroničkim sklopovima (i drugim dijelovima) do koje može doći zbog kondenzacije, aparat se mora postaviti na sobnu temperaturu 24 sata prije prve uporabe.

Električno napajanje mora biti usklađeno sa sljedećim:

- Maksimalni raspon nazivnog napona u svakoj državi: -15% / +10%.
- Maksimalni raspon nazivne frekvencije u svakoj državi: ± 3 Hz.
- Padovi/prekidi: 5 padova/dan (100% gubitak napona, u trajanju od 3–4 minute).

Uvijek je najbolje osigurati stabilno napajanje. Fluktuacije izazivaju stres i dodatno opterećenje svih električnih i elektronskih komponenata.

1.3 Samo za komercijalnu uporabu

Aparat/aparati na koje se odnosi ovaj priručnik proizvedeni su samo za komercijalnu i industrijsku uporabu.

1.4 Autorska prava

Ovaj priručnik namijenjen je samo za savjetovanje rukovatelja, a trećim osobama može se dati samo uz dozvolu Electrolux Professional AB tvrtke.

1.5 Ergonomski certifikat

Ljudsko je tijelo namijenjeno kretanju i aktivnosti, ali može doći do ozljeda zbog fizičkog stresa uslijed statičnih položaja i ponavljajućih pokreta ili nepovoljnih položaja tijekom rada.

Procijenjene i certificirane su ergonomske značajke vašeg proizvoda koje mogu utjecati na vašu tjelesnu ili kognitivnu interakciju s njim.

Proizvod koji pokazuje ergonomske značajke zapravo ispunjava određene ergonomske zahtjeve koji pripadaju trima različitim područjima: politehnika, biomedicina i psihosocijalno područje (upotrebljivost i zadovoljstvo).

Za svako do navedenih područja provedeni su specifični testovi sa stvarnim korisnicima. Proizvod je stoga usklađen s kriterijima ergonomske prihvatljivosti koju zahtijevaju norme.

U slučaju da jedan rukovatelj upravlja s više aparata, ponavljajući pokreti povećavaju se i kao posljedica toga eksponencijalno se povećavaju i povezani biomehanički rizici.

Mogući rizici zbog položaja obuhvaćaju rukovanje ručkom za vrata u oba slučaja: ako je aparat postavljen neposredno na pod bez postolja ili ako je postavljen na perilicu rublja.

Slijedite dolje navedene preporuke kako biste u što većoj mjeri izbjegli tjelesne ozljede rukovatelja.

- Postavite aparat na postolje, a ne neposredno na pod, kako se rukovatelj ne bi morao nepotrebno saginjati prilikom punjenja i pražnjenja.
  Minimalna preporučena visina postolja je 300 mm.
- Pomaknite upravljačku ploču u niži položaj ako se aparat postavlja na perilicu rublja.
- Osigurajte odgovarajuća kolica ili košare za punjenje, pražnjenje i transport.
- Organizirajte rotaciju na radnom mjestu u slučaju da jedan rukovatelj upravlja s više aparata.

1.6 Simboli

	Oprez
	Oprez, vruća površina
	Oprez, visok napon
	Upozorenje, rizik od požara / zapaljivi materijal
	Opasnost, rizik od prignječenja
	Prije uporabe uređaja pročitajte upute

2 Uvjeti i iznimke od jamstva

Ako kupnja ovog proizvoda uključuje pokrivanje jamstvom, jamstvo se omogućava u skladu s lokalnim propisima i podliježe instaliranju i korištenju proizvoda za navedene svrhe i to kako je opisano u odgovarajućoj dokumentaciji opreme.

Jamstvo će se moći primjenjivati samo ako je kupac koristio izvorne rezervne dijelove i ako je izvršio održavanje u skladu s dokumentacijom za korisnike i održavanje Electrolux Professional AB dostupnom u papirnatom ili elektroničkom obliku.

Electrolux Professional AB izrazito preporučuje korištenje sredstava Electrolux Professional AB odobrenih za čišćenje, ispiranje i uklanjanje kamenca kako bi se postigli optimalni rezultati i dugoročno očuvala učinkovitost proizvoda.

Jamstvo Electrolux Professional AB ne pokriva:

- putne troškove usluge dostave i preuzimanja proizvoda;
- postavljanje;
- obuku o načinu rada/rukovanja;
- zamjenu (i/ili isporuku) potrošnih dijelova osim ako do njih nije došlo zbog nedostataka u materijalima ili izradi prijavljenih u roku od jednog (1) tjedna od pojave kvara;
- ispravak vanjskog ožičenja;
- ispravak neovlaštenih popravaka, kvarova i neučinkovitog rada prouzročenih i/ili izazvanih;
  - nedovoljan/ili nepravilan kapacitet električnih sustava (struje/napona/frekvencije, uključujući i njihov nagli porast i/ili prekid rada);
  - neodgovarajući ili prekinuti dovod vode, vodene pare, zraka, plina (uključujući nečistoće i/ili svega što nije usklađeno s tehničkim zahtjevima za svaki aparat);
  - vodovodne instalacije, komponente ili potrošne proizvode za čišćenje koje proizvođač nije odobrio;
  - nemar kupca, pogrešnu upotrebu, zloupotrebu i/ili neusklađenost s uputama za upotrebu i održavanje detaljno opisanim u odgovarajućoj dokumentaciji opreme;
  - nepravilnu ili lošu: instalaciju, popravak, održavanje (uključujući neovlašteno prepravljanje, izmjene ili popravke koje su izvršile treće osobe ili neovlaštene treće osobe) i izmjenu sigurnosnih sustava;
  - upotrebu neoriginalnih komponenti (npr.: potrošnih dijelova, dijelova podložnih habanju, ili rezervnih dijelova);
  - okolišne uvjete koji izazivaju toplinski (npr. pregrijavanje/smrzavanje) ili kemijski (npr. korozija/oksidacija) stres;
  - strana tijela smještena u proizvod ili povezana s njim;
  - nesreće ili djelovanje više sile;
  - prijevoz i rukovanje, uključujući ogrebotine, udubljenja, okrhnuća, i/ili ostala oštećenja na površinskom sloju proizvoda, osim ako je do takvih oštećenja došlo zbog nedostataka u materijalima ili izradi i ako su prijavljena u roku od jednog (1) tjedna nakon isporuke osim ako nije drukčije dogovoreno;
- proizvod čiji su originalni serijski brojevi uklonjeni, izmijenjeni ili ih nije moguće odmah utvrditi;
- zamjenu žarulja, filtara ili bilo koji od zamjenskih dijelova;
- bilo koji pribor i softver koji nije odobrilo ili navelo društvo Electrolux Professional AB.

Jamstvo ne uključuje aktivnosti redovitog održavanja (uključujući i dijelove potrebne za njih) ili nabavu sredstava za čišćenje osim ako to nije specifično pokriveno bilo kojim lokalnim ugovorom, podložno lokalnim odredbama i uvjetima.

Provjerite na mrežnom mjestu Electrolux Professional AB popis ovlaštenih korisničkih službi.

3 Tehnički podaci

3.1 Uređaji s električnim grijanjem

3.1.1 Nacrt

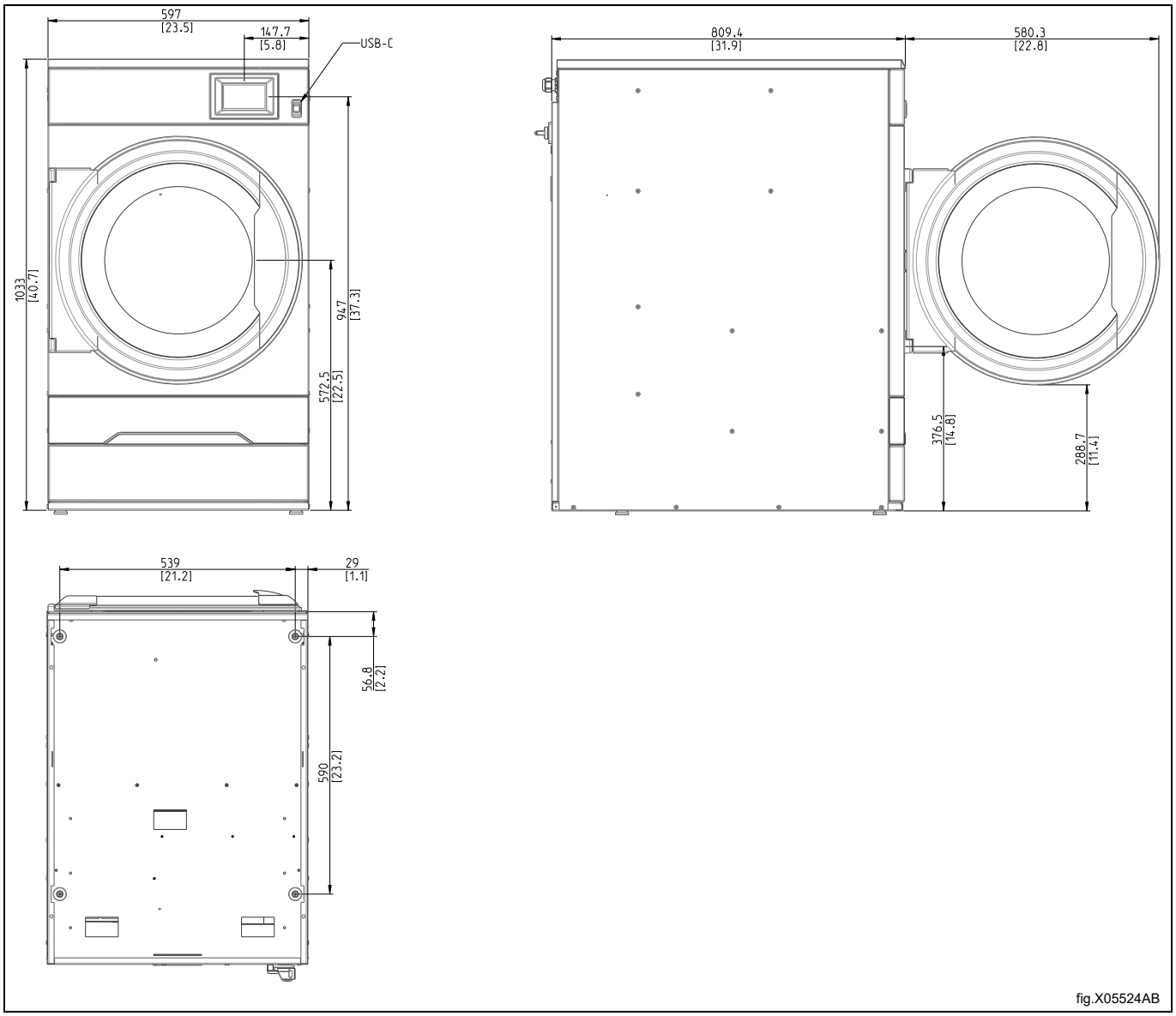

fig.X05524AB

3.1.2 Tehnički podaci

Težina, neto	kg	97
Zapremina bubnja	litara	135
Promjer bubnja	mm	575
Dubina bubnja	mm	500
Brzina bubnja, srednje opterećenje	o/min	53
Nazivna zapremnina, faktor punjenja 1:15 (maks. opterećenje)	kg	9,0
Nazivna zapremnina, faktor punjenja 1:18	kg	7,5
Nazivna nosivost, faktor punjenja 1:22 (preporučeno opterećenje)	kg	6,1
Grijanje: električno	kW	3,0
	kW	4,5
	kW	6,0
Optimalni protok zraka, 3,0/4,5 kW	m^3/h	130
Optimalni protok zraka, 6,0 kW	m^3/h	155
Optimalni statički povratni tlak, 3,0/4,5 kW	Pa	350
Maksimalni statički povratni tlak, 3,0/4,5 kW	Pa	355
Optimalni statički povratni tlak, 6,0 kW	Pa	300
Maksimalni statički povratni tlak, 6,0 kW	Pa	310
Razina zvučne snage/pritiska pri sušenju[1]	dB(A)	63/48
Emisija topline instalirane snage, maks.	%	15
Standardni uvjeti:		
Temperatura okoline pri radu, s maksimalnom relativnom vlagom	°C /%RH	+1— +32°C / 95%
Temperatura okoline pri radu, s maksimalnom relativnom vlagom	°C /%RH	+32— +40°C / 60%
Teški uvjeti:[2]		
Temperatura okoline pri radu, s maksimalnom relativnom vlagom	°C /%RH	+40— +45°C / 60%

1. Razine zvučne snage izmjerene prema normi ISO 60704.
2. Teški će uvjeti u nezanemarivoj mjeri utjecati na funkcioniranje, vijek trajanja, performanse itd. stroja.

3.1.3 Priključci

Izlaz za zrak	⌀ mm	125

3.2 Aparati s plinskim grijanjem

3.2.1 Nacrt

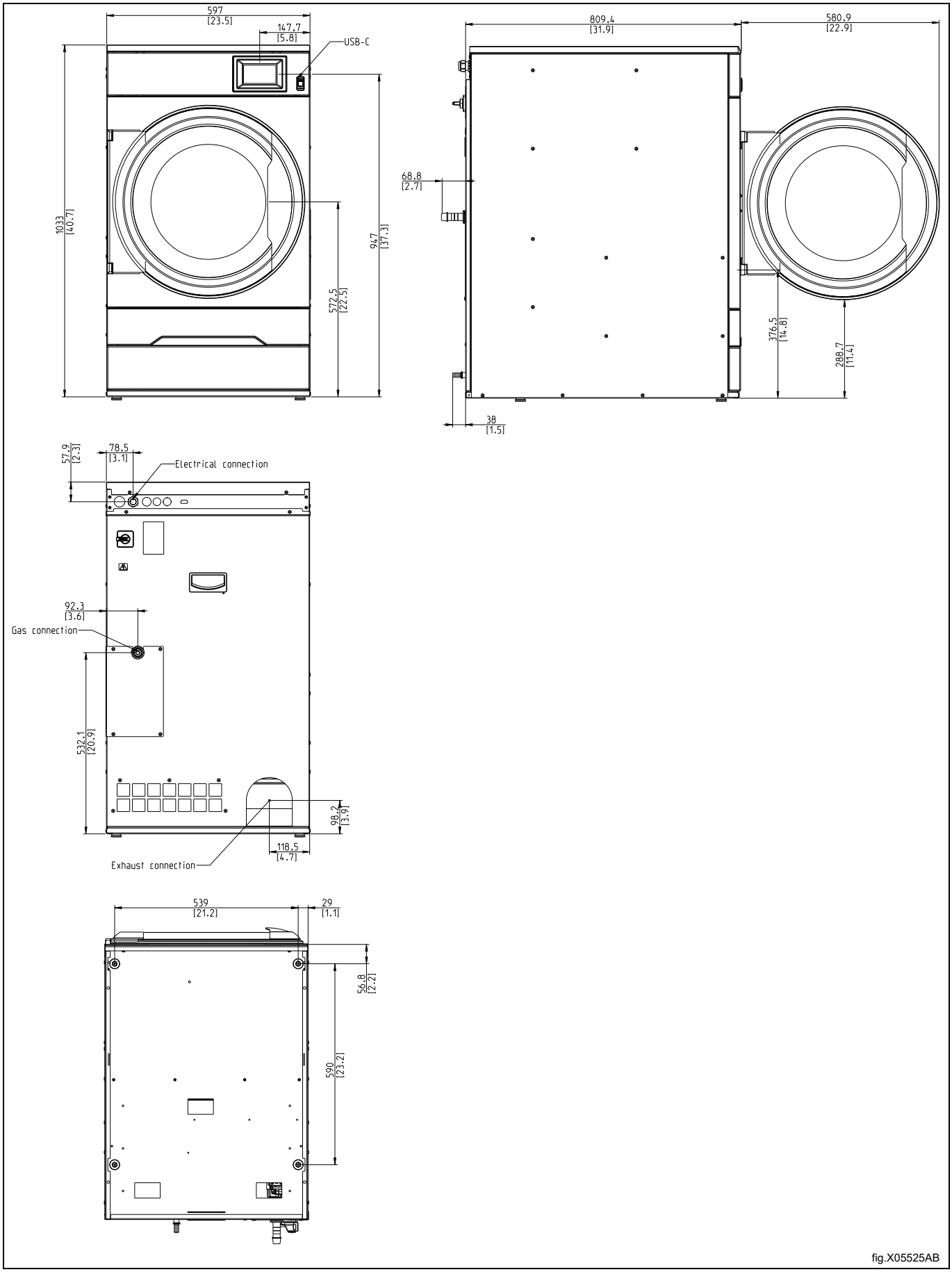

fig.X05525AB

3.2.2 Tehnički podaci

Težina, neto	kg	97
Zapremina bubnja	litara	135
Promjer bubnja	mm	575
Dubina bubnja	mm	500
Brzina bubnja, srednje opterećenje	o/min	53
Nazivna nosivost, faktor punjenja 1:18 (maks. opterećenje)	kg	7,5
Nazivna nosivost, faktor punjenja 1:22 (preporučeno opterećenje)	kg	6,1
Grijanje: plin	kW	7,0
Optimalni protok zraka	m^3/h	280
Optimalni statički povratni tlak	Pa	200
Maksimalni statički povratni tlak	Pa	255
Razina zvučne snage/pritiska pri sušenju[1]	dB(A)	63/48
Emisija topline instalirane snage, maks.	%	15
Standardni uvjeti:		
Temperatura okoline pri radu, s maksimalnom relativnom vlagom	°C /%RH	+1— +32°C / 95%
Temperatura okoline pri radu, s maksimalnom relativnom vlagom	°C /%RH	+32— +40°C / 60%
Teški uvjeti:[2]		
Temperatura okoline pri radu, s maksimalnom relativnom vlagom	°C /%RH	+40— +45°C / 60%

1. Razine zvučne snage izmjerene prema normi ISO 60704.
2. Teški će uvjeti u nezanemarivoj mjeri utjecati na funkcioniranje, vijek trajanja, performanse itd. stroja.

Napomena!

- **Zadani plinski aparati izrađeni su za rad s prirodnim plinom (GNH) u skladu sa 2H ili 2E (G20).**
- **Zadani plinski aparat ne smije biti instaliran na nadmorskoj visini većoj od 610 m (2001 ft).**
- **Za rad na drugoj vrsti plina potrebno je izvršiti preinaku plina na uređaju.**
- **Pribor za pretvorbu plina za ostale plinove na nadmorskim visinama nižima od 610 m (2001 ft) nalazi se u torbi s priborom.**
- **Za ukapljeni naftni plin (LPG) koristite kvalitete plina u skladu s normom GPA Midstream Standard 2140-23.**

3.2.3 Priključci

Izlaz za zrak	⌀ mm	125
Priključak za plin	1/2”	ISO 7/1–R1/2

3.3 Aparati s pumpom za grijanje

3.3.1 Nacrt

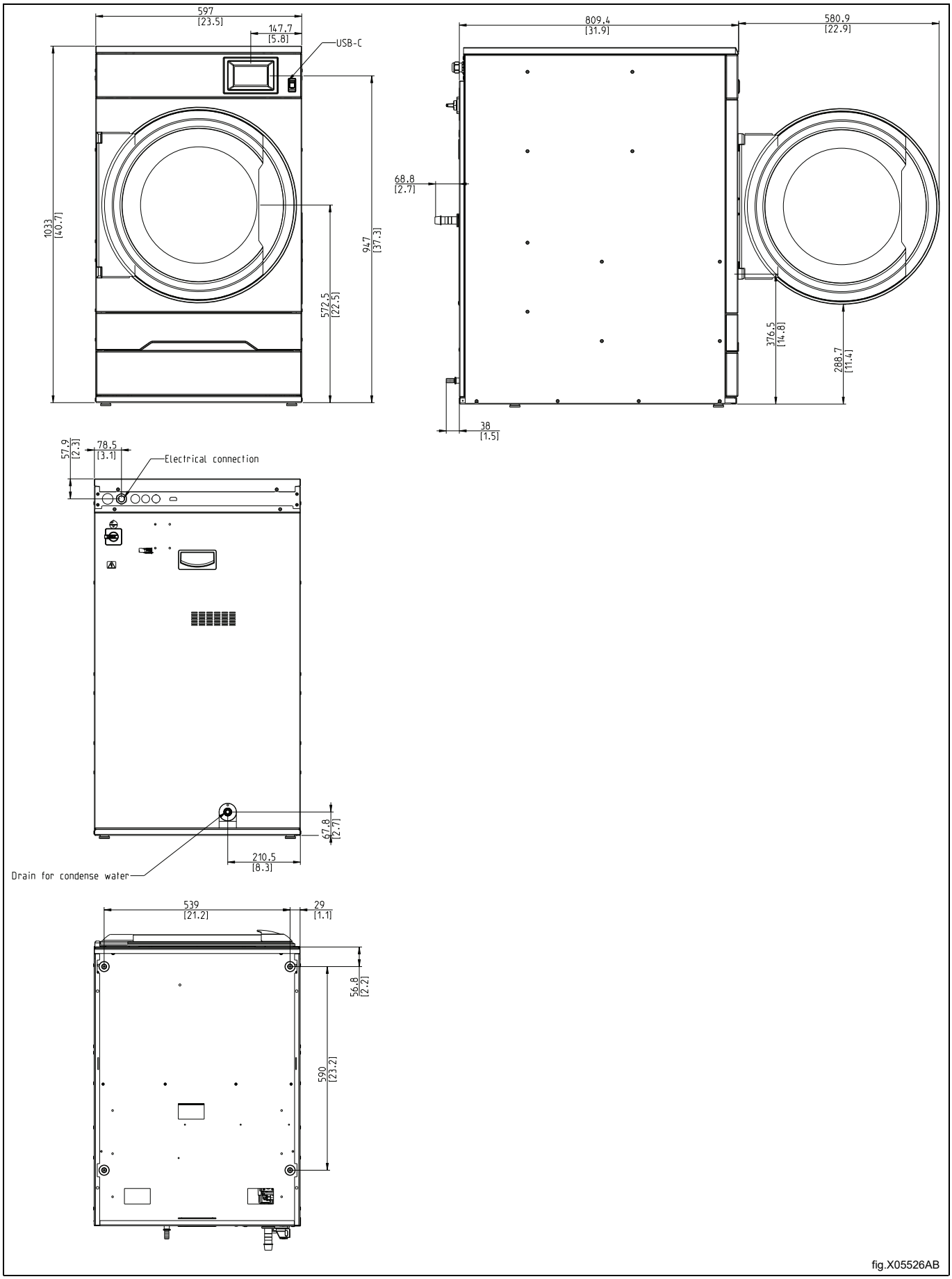

fig.X05526AB

3.3.2 Tehnički podaci

Težina, neto	kg	119
Zapremina bubnja	litara	135
Promjer bubnja	mm	575
Dubina bubnja	mm	500
Brzina bubnja, srednje opterećenje	o/min	53
Nazivna zapremnina, faktor punjenja 1:15 (maks. opterećenje)	kg	9,0
Nazivna zapremnina, faktor punjenja 1:18	kg	7,5
Nazivna nosivost, faktor punjenja 1:22 (preporučeno opterećenje)	kg	6,1
Razina zvučne snage/tlaka prilikom sušenja[1]	dB(A)	63/48
Prosječna emisija topline po ciklusu sušenja koja se upotrebljava za procjenu potrebe za ventilacijom[2]	kW	0,7
Standardni uvjeti:		
Temperatura okoline pri radu, s maksimalnom relativnom vlagom	°C /%RH	+10— +32 °C / 95%
Temperatura okoline pri radu, s maksimalnom relativnom vlagom	°C /%RH	+32— +40 °C / 60%
Teški uvjeti:[3]		
Temperatura okoline pri radu, s maksimalnom relativnom vlagom[4]	°C /%RH	+5—+10 °C / 95%
Temperatura okoline pri radu, s maksimalnom relativnom vlagom	°C /%RH	+40— +45 °C / 60%

1. Razine zvučne snage mjerene prema normi ISO 60704.
2. Za pomoć pri dimenzioniranju potrebne ventilacije obratite se ovlaštenom tehničaru za ventilaciju. Za dostatnu ventilaciju potrebno je uzeti u obzir sve izvore koji dovode toplinu te sve ostale parametre koji utječu na potrebu za ventilacijom. Klimatska zona, parametri zgrade, veličina prostorije itd.
3. Teški će uvjeti u nezanemarivoj mjeri utjecati na funkcioniranje, vijek trajanja, performanse itd. stroja.
4. Do +5 uz komplet za proširenje temperaturnog raspona.

Pumpa za grijanje

Vrsta rashladnog sredstva		R513A
Količina rashladnog sredstva	kg	0,6

Fluorinirani staklenički plinovi

Ovaj proizvod sadržava fluorinirane stakleničke plinove:
R513A: 0,6 kg
GWP: 631
Ekvivalent CO_2 0,379 t
Hermetički zatvoreno

3.3.2.1 Priključci

Cijevni priključak, kondenzirana voda	⌀ mm	15

4 Postavljanje

4.1 Općenito

Osnovni tijek rada od postavljanja do instalacije ovog aparata može se jednostavno opisati u nastavku.

S plinskim, električnim, grijanjem na paru:

1. Vađenje iz ambalaže
2. Pozicioniranje/smještaj, niveliranje ili/i pričvršćivanje aparata.
3. Korigiranje dovoda svježeg zraka/veličine usisnika zraka, veličine ispušnog kanala i cijevnih priključaka pri razmatranju ispušnog kanala samostojećeg aparata ili zajedničkog ispušnog kanala.
4. Električni priključci, priključite električno napajanje aparata.
5. Prilagodbe protoka zraka ili statičkog povratnog tlaka u hladnom praznom aparatu tijekom razmatranja kanala samostojećeg aparata ili zajedničkog ispušnog kanala.
6. Priključak za plin. (Za uređaj zagrijavan plinom).
7. Provjera funkcija.
8. Provjera neobavezne funkcije.

Više pojedinosti opisano je u svakom dijelu ovog priručnika za instalaciju.

Grijanje toplinske pumpe

1. Vađenje iz ambalaže
2. Pozicioniranje/smještaj, niveliranje ili/i pričvršćivanje aparata.
3. Korekcija svježeg zraka zbog kompenzacije emisije topline aparat(a) i spajanja odvod(a).
4. Električni priključci, priključite električno napajanje aparata.
5. Provjera funkcija.
6. Provjera neobavezne funkcije.

Više pojedinosti opisano je u svakom dijelu ovog priručnika za instalaciju.

4.2 Vađenje iz ambalaže

Napomena!

Aparati s pumpom za grijanje ne smiju se polagati vodoravno ili naginjati više od 45°. U tom bi se slučaju mogla oštetiti pumpa za grijanje.

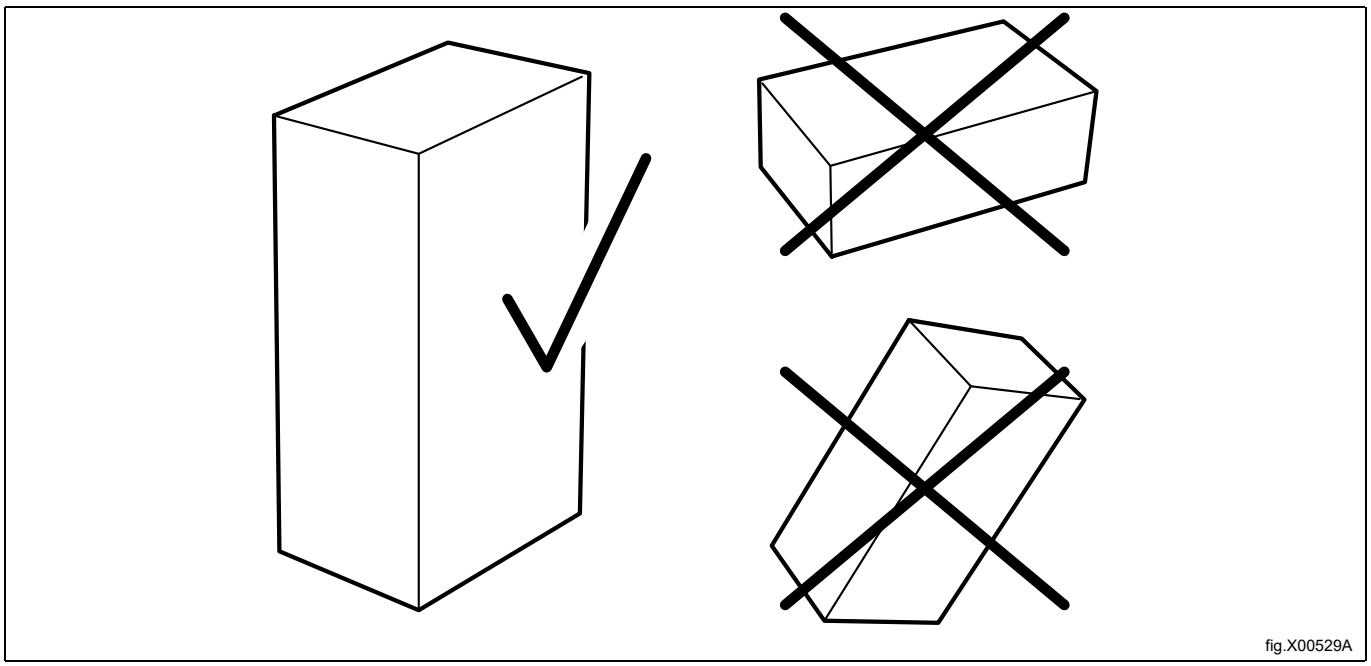

fig.X00529A

Uklonite vijke i transportni nosač na svakoj strani aparata.
Skinite aparat s palete.

Napomena!
Budite pažljivi prilikom rukovanja aparatom. Bubanj nema transportne stezaljke.

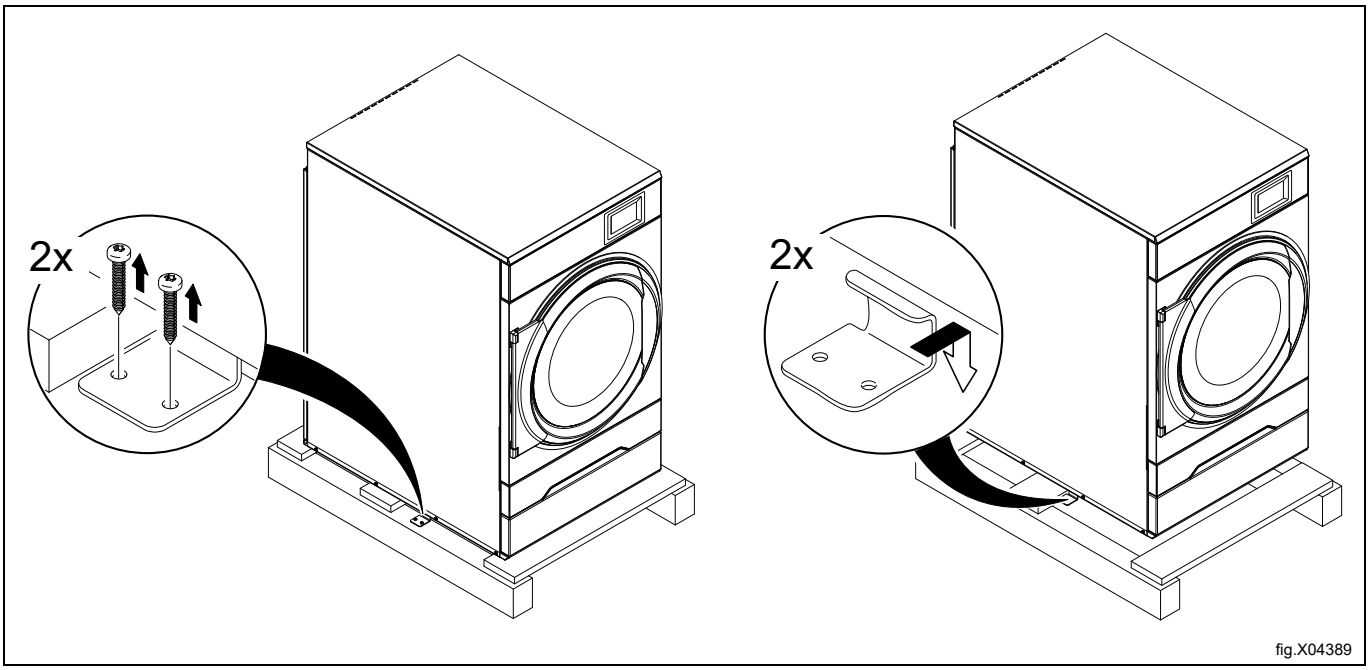

Smjestite aparat u završni položaj.

4.3 Upute za recikliranje ambalaže

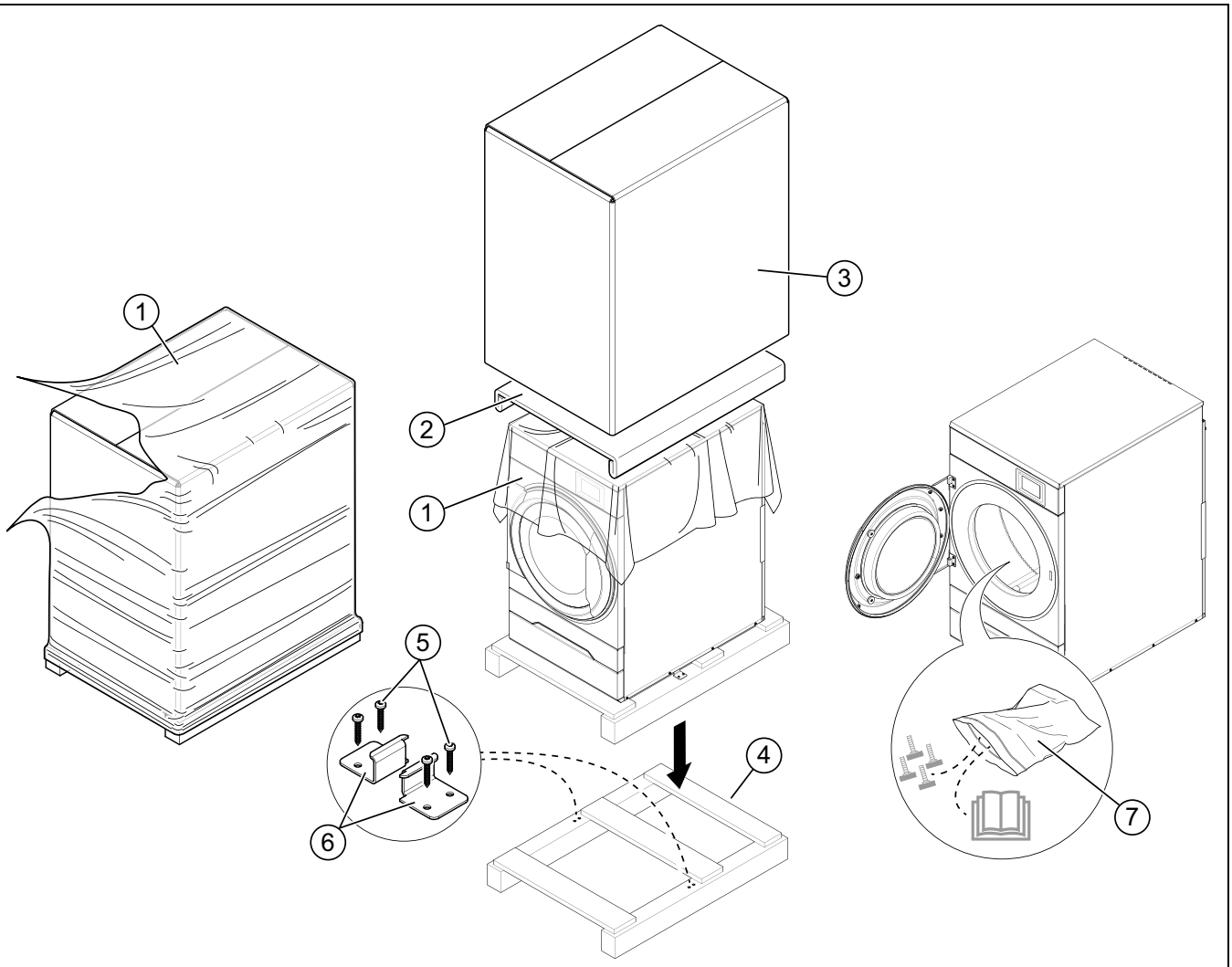

fig.X04390A

Sl.	Opis	Oznaka	Tip
1	Folija za omatanje	LDPE 4	Plastika
2	Zaštita kutova	PS 6	Plastika
3	Kartonska ambalaža	PAP 20	Papir
4	Paleta	FOR 50	Drvo
5	Vijak	FE 40	Čelik
6	Čelični nosač	FE 40	Čelik
7	Plastična vrećica	PET 1	Plastika

4.4 Smještanje

Na slici je prikazana preporučena udaljenost od zida i/ili drugih aparata.

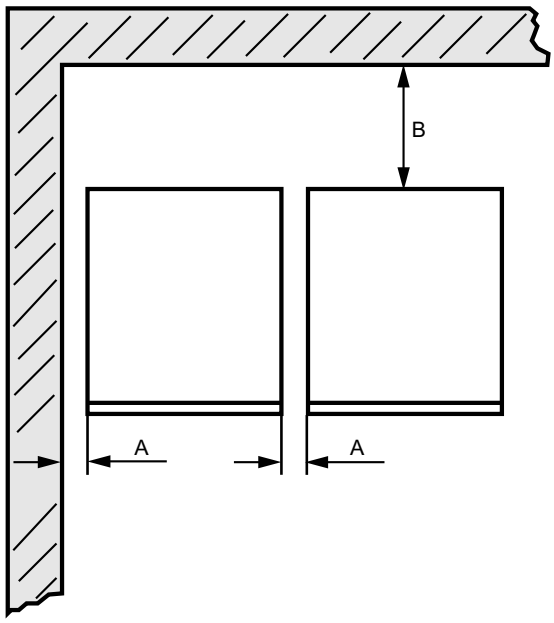

fig.X00959

A	5–500 mm (Min. 5 mm)
B	500 mm (Min. 200 mm)

Napomena!

Aparat treba postaviti tako da ima dovoljno prostora za rad korisnika i servisera.

Poštovanje preporučenih udaljenosti omogućava lak pristup radi održavanja i servisiranja.

U slučaju da je prostor ograničen, aparati se mogu instalirati bez poštovanja navedenih preporuka. Ako je tako, imajte na umu da će možda biti potrebno isključiti druge aparate kako biste mogli pristupiti i obaviti servisiranje na predmetnom aparatu.

4.5 Odvodni priključak (samo za aparate s pumpom za grijanje)

Spojite odvodno crijevo na cijev (A) na pumpi za grijanje.

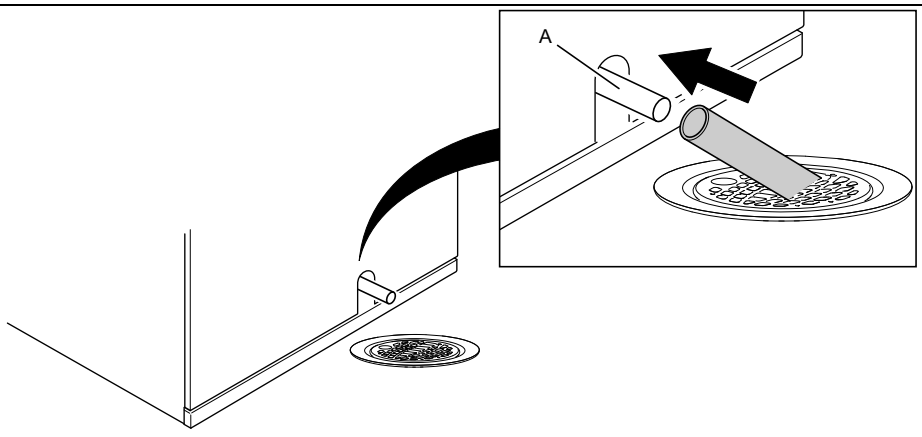

fig.X00695

Napomena!
Odvodno crijevo (A) mora se postaviti iznad razine vode u podnom odvodu.
Odvod mora biti niži od odvodnog izlaza iz pumpe za grijanje. U protivnom će voda teći natrag u aparat. Prilagodite pomoću nožica.
Crijevo mora labavo visjeti.

4.6 Mehanička instalacija

Uklonite ladicu filtera.

Otpustite pet vijaka i demontirajte nosač.

Uklonite donju prednju ploču.

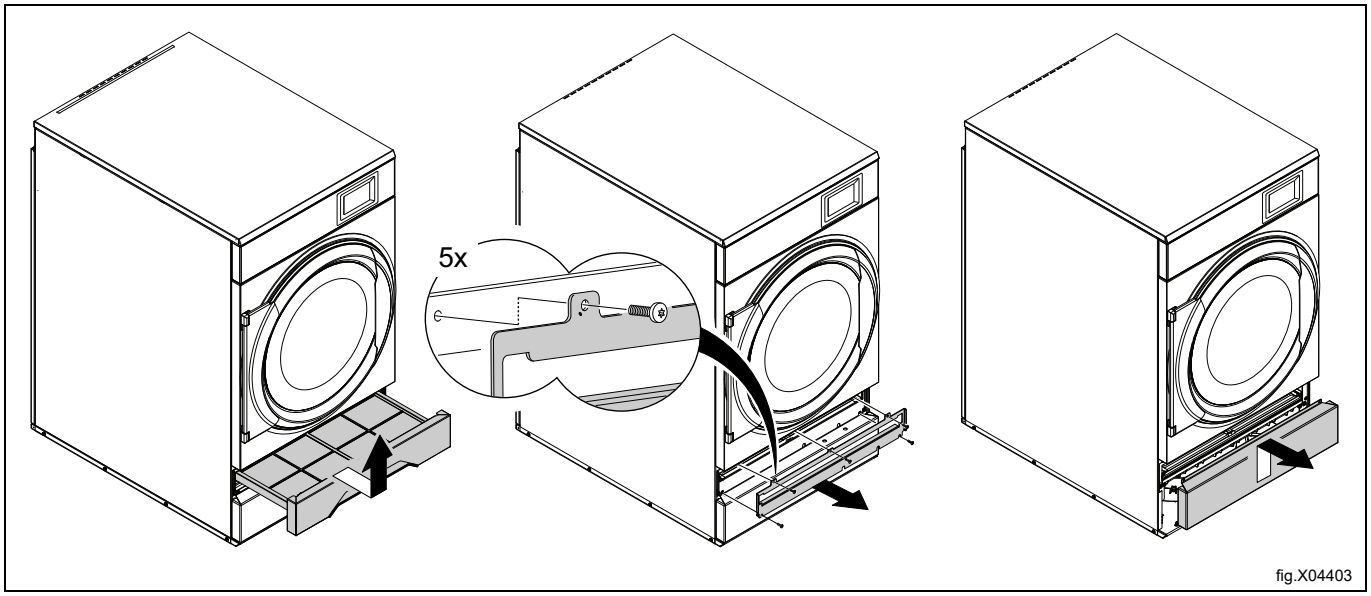

Poravnajte aparat pomoću nožica. Maksimalna visina podešavanja nožica iznosi 14 mm.

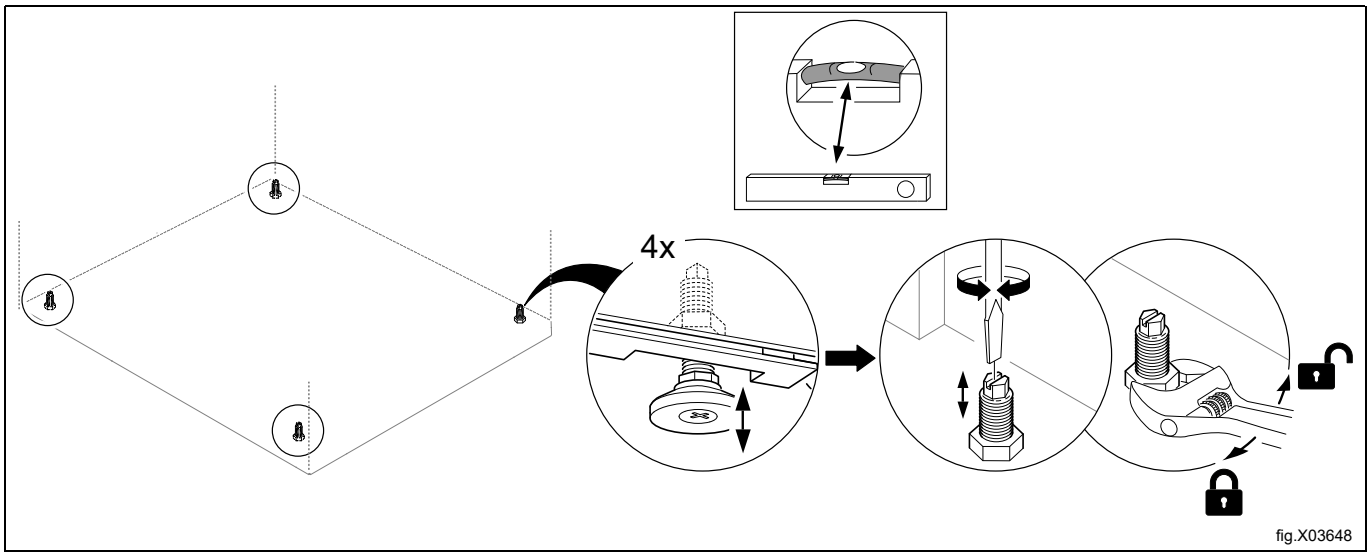

Vratite ploče.

5 Instalaicja na plovilima

Da biste osigurali stabilnost aparata važno je da ga pričvrstite na temelj.

Pričvrstite četiri nastavka na temelje pomoću četiri usadna vijka x M10.

Napomena!

Četiri nastavka nisu dostavljena s uređajem i moraju se naručiti kao komplet br. 487193544.

Pričvrstite aparat na nastavke.

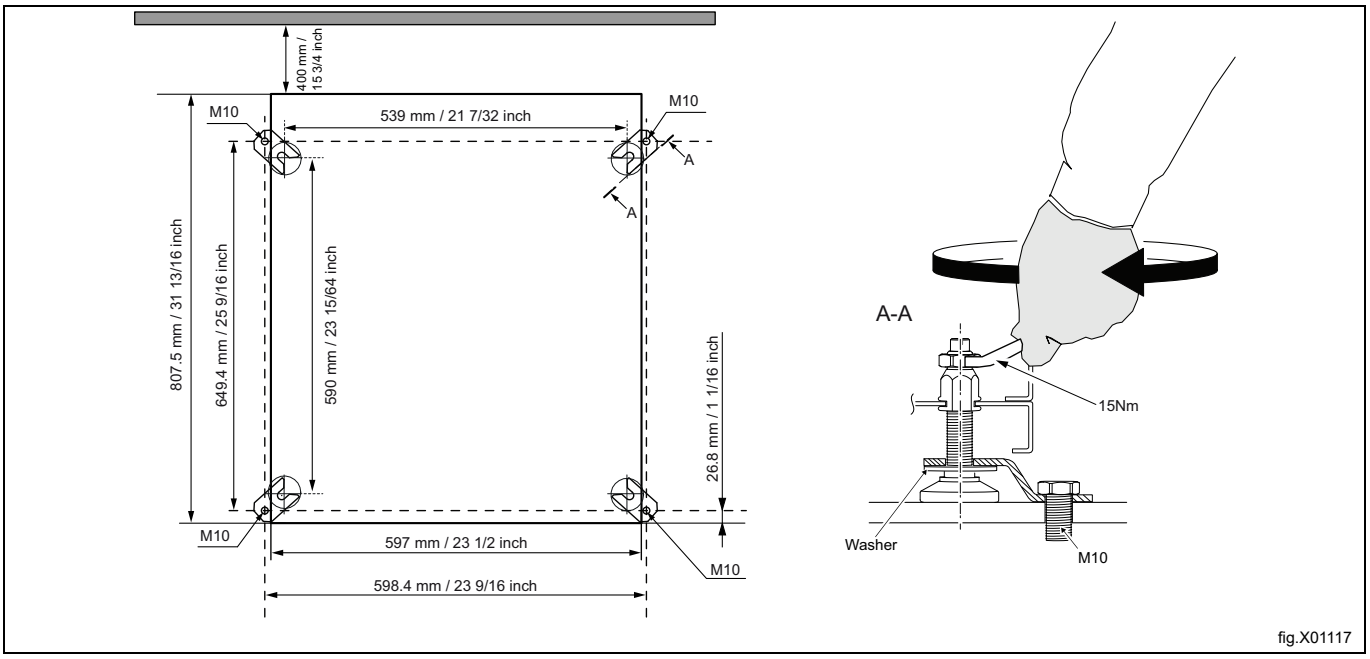

Napomena!

Instalacija na plovila nije primjenjiva u slučaju plinskih aparata ili aparata s pumpom za grijanje.

6 Sustav odsisa

6.1 Načelo rada sa zrakom

Napomena!
Vrlo je važno da aparat dobije dovoljno svježeg zraka kako bi se postiglo najbolje sušenje.

6.1.1 Aparati s električnim i plinskim grijanjem

Ventilator stvara nizak tlak u aparatu te povlači zrak u bubanj putem jedinice za grijanje. Zagrijani zrak prolazi kroz odjeću i otvore bubnja te izlazi kroz filter koji se nalazi ispod bubnja. Nakon toga zrak se izbacuje kroz ventilator i sustav odsisa.

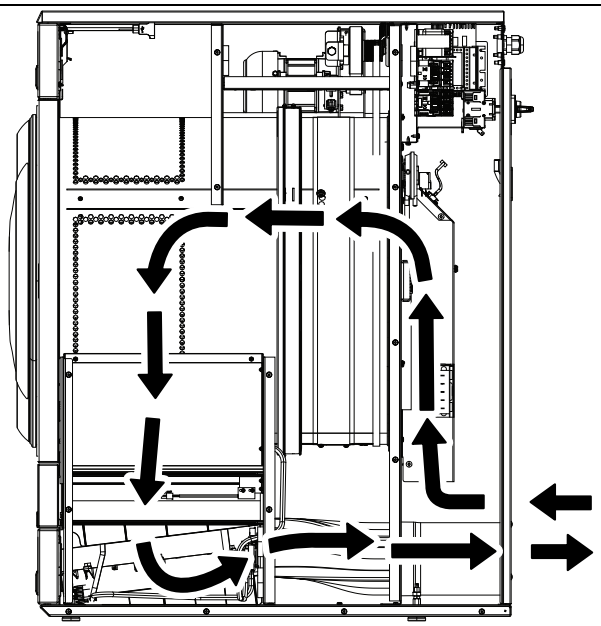

fig.X04404

6.1.2 Aparati s pumpom za grijanje

Ventilator stvara protok zraka u aparatu te povlači zrak u bubanj putem jedinice za grijanje. Zagrijani zrak prolazi kroz odjeću i otvore bubnja te izlazi kroz prvu ladicu filtera i nastavlja kroz drugi specijalni filter tik ispod njega. Specijalni filter potreban je u aparatima s pumpom za grijanje da bi se pumpa zaštitila od začepljenja mucicama. Kada zrak prođe kroz dva filtera, vraća se natrag u bubanj.

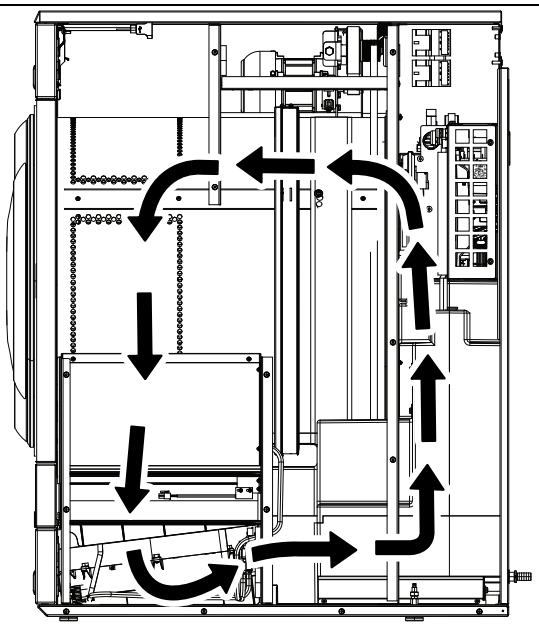

fig.X04405

6.1.2.1 Ventilacija prostorije

Dok aparat radi temperatura u prostoriji se povećava. Zato se prostorija mora ventilirati na zadovoljavajući način.

Za određivanje dimenzija ventilacije potrebno je uzeti u obzir sve izvore koji uvode toplinu. Na primjer, izvori topline mogu biti sljedeći: više bubnjastih sušilica, ormarići za sušenje, perilice, uređaji za glačanje, radijatori, itd. Kombinacija nekoliko izvora za uvođenje topline vodi povećanoj potrebi za ventilacijskim protokom. Na potreban ventilacijski protok mogu utjecati i drugi čimbenici, kao što je klimatska zona, građevinski parametri, veličina prostorije itd. Za pomoć pri određivanju veličine nužnih potreba za ventilacijom, kontaktirajte ovlaštenog tehničara ventilacije.

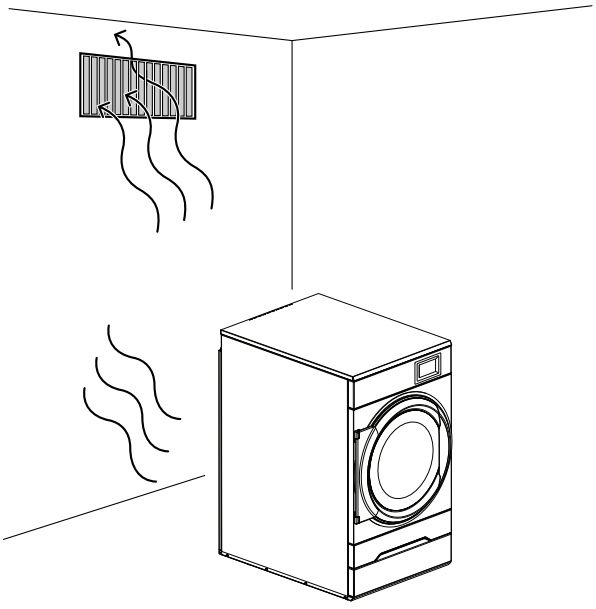

fig.X04406

6.2 Svjež zrak

Za maksimalnu učinkovitost i najkraće vrijeme sušenja važno je osigurati da svjež zrak može ulaziti u prostoriju izvana u istoj količini kao onaj koji se izbacuje iz nje

Kako biste izbjegli propuh u prostoriji, važno je postaviti ulaz za zrak iza aparata.

Propisi za odgovarajući dovod zraka:

- Preporučuje se da površina ulaznog otvora za zrak bude pet puta veća od površine odsisne cijevi. Površina ulaznog otvora površina je kroz koju zrak može protjecati bez otpora rešetke / poklopca s rešetkom.

Otpor u rešetki na pokrovnoj ploči ulaznog otvora za zrak ne smije premašivati 10 Pa (0,1 mbara).

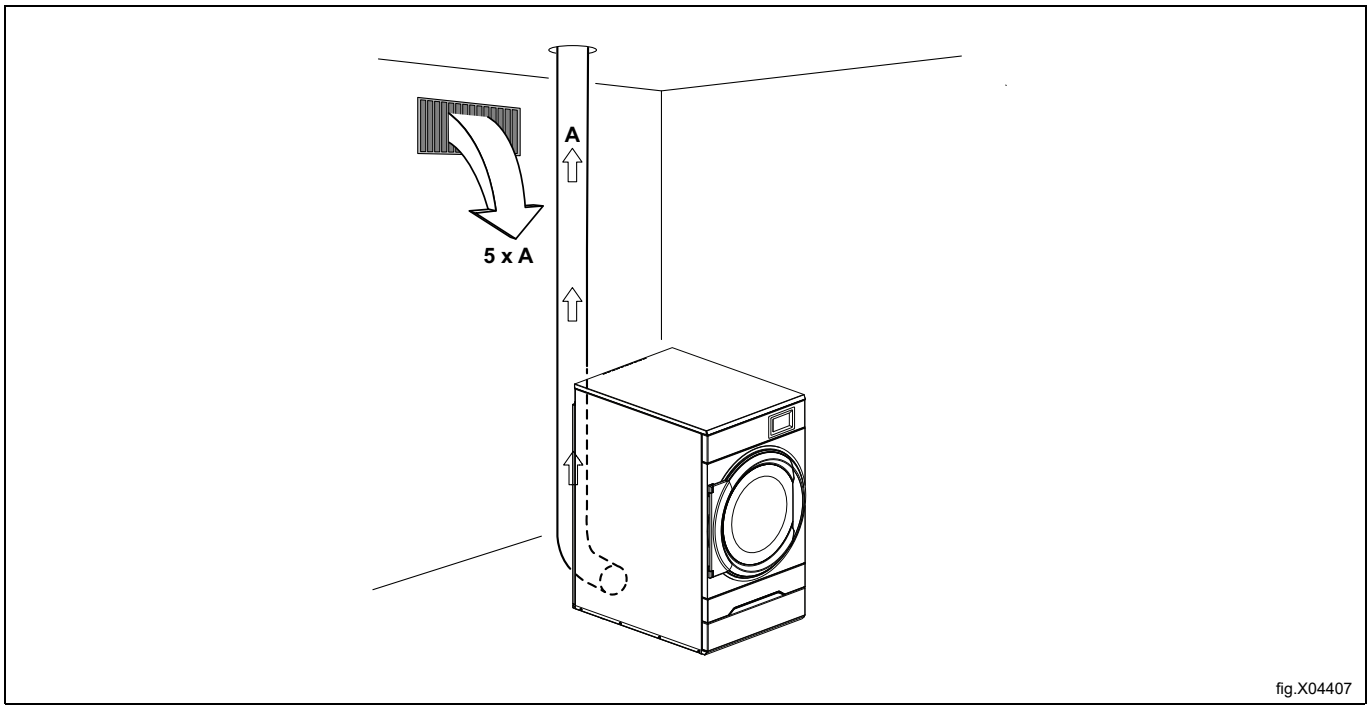

fig.X04407

Napomena!

Rešetke / poklopci s rešetkama četo zatvaraju polovicu ukupne površine otvora za ventilaciju. Imajte to na umu.

6.3 Odsisni kanal

- Za odsis se smiju upotrebljavati samo rigidni ili fleksibilni metalni kanali.
- Ne smiju se upotrebljavati plastični kanali.
- Preporučeni materijal za odsis je galvanizirani čelik.
- Kanal se ne smije sklapati vijcima ili drugim pričvrsnim elementima koji se protežu u kanal i na koje se hvataju dlačice, umjesto toga upotrijebite stezaljke i silikon otporan na visoku temperaturu.
- Odsisni zrak ne smije se odzračivati u zid, strop ili zatvoreni dio objekta.
- Odsisni kanal mora se provesti izvan objekta jer kondenzacija može prouzročiti oštećenja objekta zbog smrzavanja.
- Odsisni kanal mora se provesti na otvoreno.
- Odsisni kanal mora se postaviti tako da bude zaštićen izvana od primjerice udaraca ili prodora vode.
- Odsisni kanal mora biti gladak iznutra (mali otpor zraka).
- Odsisni kanal mora biti lagano savijen.

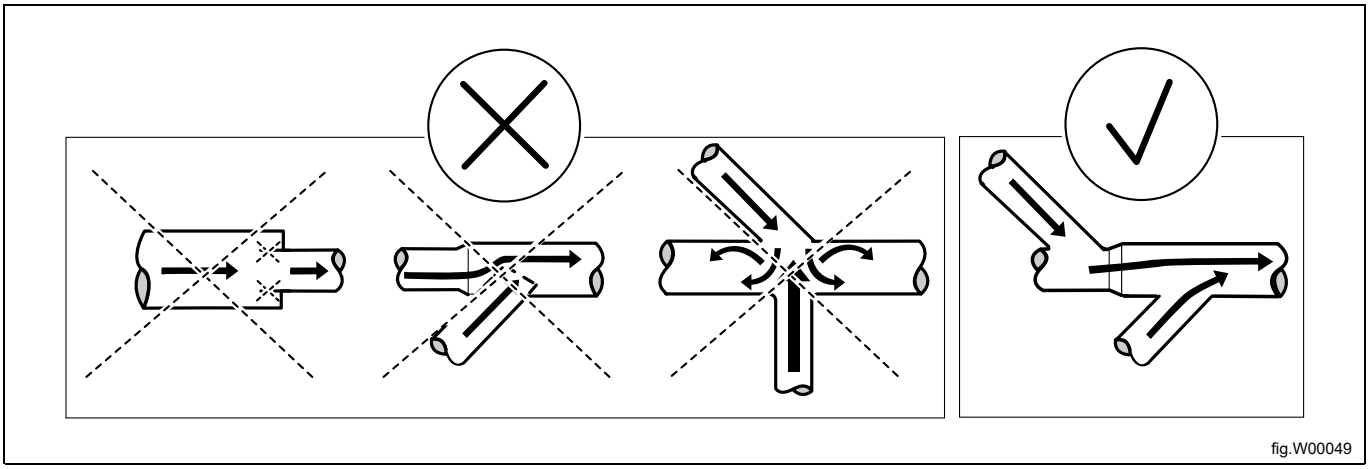

fig.W00049

6.4 Zajednički odsisni kanal

Preporučuje se da se svaki aparat spoji na poseban odsisni kanal.

Kada više aparata upotrebljava isti odsisni kanal, on se mora povećati nakon svakog aparata. Preporučeno postupno povećanje promjera navedeno je u tablici.

Ako je nekoliko aparata instalirano na istu ispušnu cijev, preporučuje se da prilagodite protok zraka na aparatima kada su svi aparati počeli s radom i kada je pokrenut program bez grijanja.

Imajte na umu da nepotrebno veliki kanali stvaraju probleme s propuhom.

Ispušni vod mora imati nepovratnu zaklopku nakon svake sušilice.

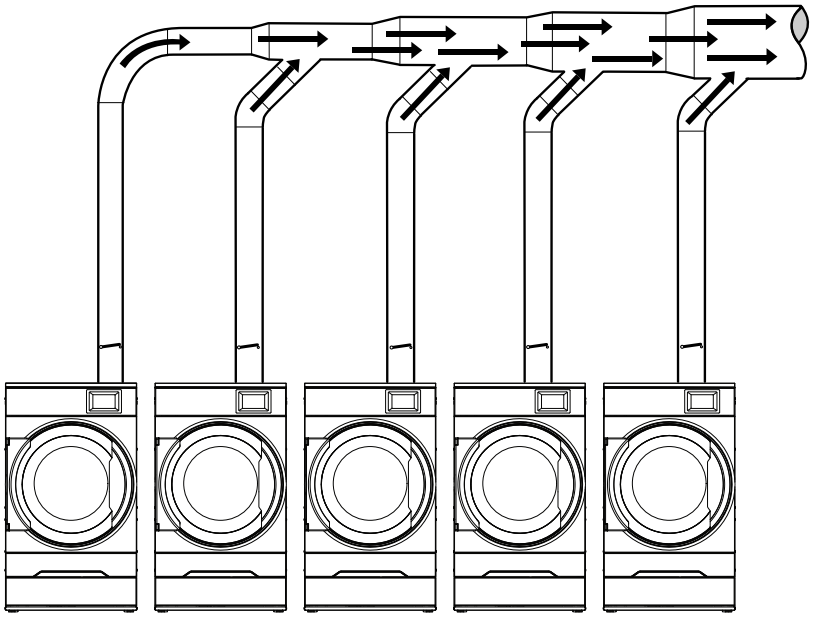

fig.X04408

Broj aparata		1	2	3	4	5	6	7	8	9	10
Odsisni kanal	⌀ mm	125	200	250	250	315	315	400	400	400	400
Preporučena površina ulaza za svjež zrak	m^2	0,06	0,16	0,25	0,25	0,39	0,39	0,63	0,63	0,63	0,63
Minimalna površina ulaza za svjež zrak	m^2	0.05	0.10	0.15	0.19	0.24	0.29	0.34	0.39	0.44	0.49

Promjer odsisnog kanala ne smije se smanjivati.

6.5 Dimenzioniranje odsisa

Važno je da aparat ima pravilnu količinu zraka u odnosu na svoju snagu.

Ako je protok zraka manji ili veći to će rezultirati duljim razdobljem sušenja ili će smanjiti radni učinak aparata.

Ako je izlazna cijev duga ili ventilacija nije pravilno projektirana, preporučuje se da povremeno očistite izlazne cijevi. Dulji kanali obično zahtijevaju češće čišćenje. Ako je povratni tlak u izlaznoj cijevi previsok, preporučuje se ugradnja ispušnog ventilatora.

Izlazne cijevi moraju biti kraće kako bi aparat radio na najbolji način.

Sve pokrovne ploče moraju biti montirane kako bi aparat radio na najbolji način.

Odvodni kanal mora biti projektiran tako da statički povratni tlak mjeren u otvoru NTC senzora ne premaši maksimalni dopušteni povratni tlak naveden u „Tehničkim podacima“.

6.6 Prilagođavanje protoka zraka (ne odnosi se na sušilice s pumpom za grijanje)

Prilagođavanje protoka zraka smije obavljati samo kvalificirano osoblje.

Napomena!

Za mogućnost namještanja strujanja zraka, u sustav ispušnih cijevi potrebno je ugraditi prigušnik.

Važno je da aparat ima odgovarajući protok zraka u odnosu na unos topline svakog aparata. Ako je protok zraka ispod minimuma, aparat će morati isključiti grijanje, što će rezultirati duljim vremenom sušenja.

Veći protok od navedenog nije potreban i može rezultirati hladnom praonicom i stvaranjem buke u cijevima i izlazu. U ekstremnim slučajevima to može izazvati dulje vrijeme sušenja.

- Skinite stražnju ploču.

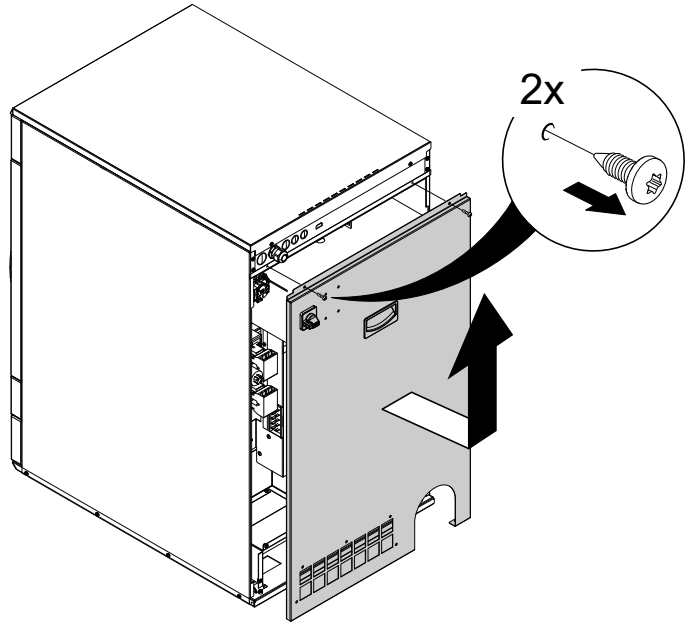

fig.X04409

- Umetnite mjerni instrument (manometar) u otvor (A). Pripazite da spoj bude čvrst kako biste spriječili propuštanje zraka.

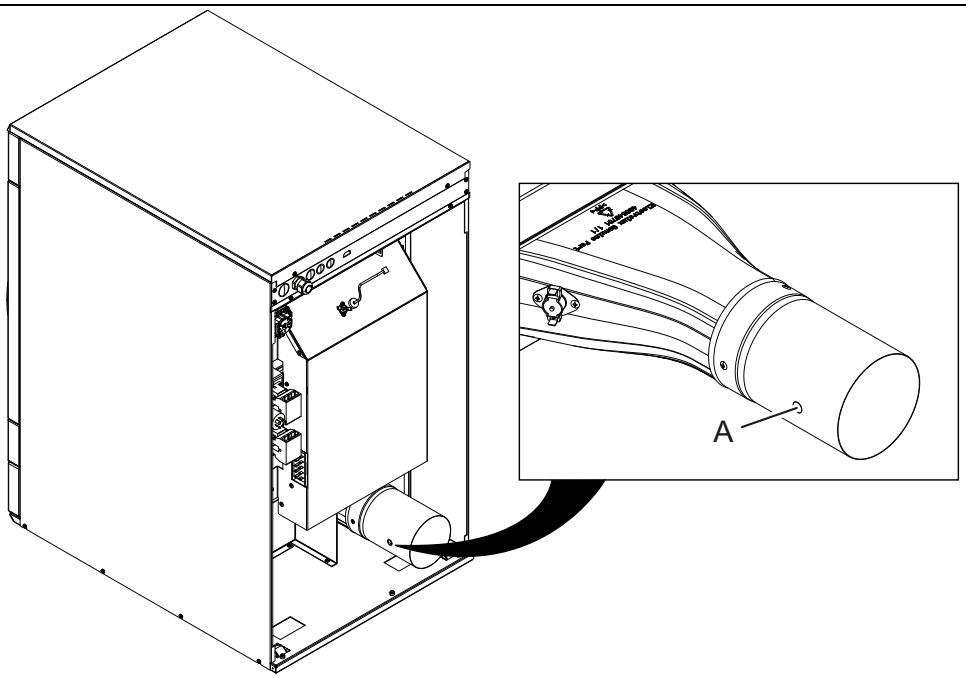

fig.X04410

- Izmjerite dok aparat radi s programom bez grijanja i s praznim bubnjem.
- Kako biste mogli namjestiti strujanje zraka za optimalan proces sušenja, preporučuje se ugradnja prigušnika u zrakovodni sustav. Otvaranjem i zatvaranjem prigušnika, tlak u otvoru (A) se smanjuje ili povećava, a time se povećava ili smanjuje protok.

6.6.1 Dijagram s krivuljom pada tlaka

Sivo područje (A) prikazuje optimalno radno područje.

A	Radno područje
B	Optimalan protok zraka hladnog aparata
C	Statički povratni tlak, Pa
D	Protok zraka m^3/h

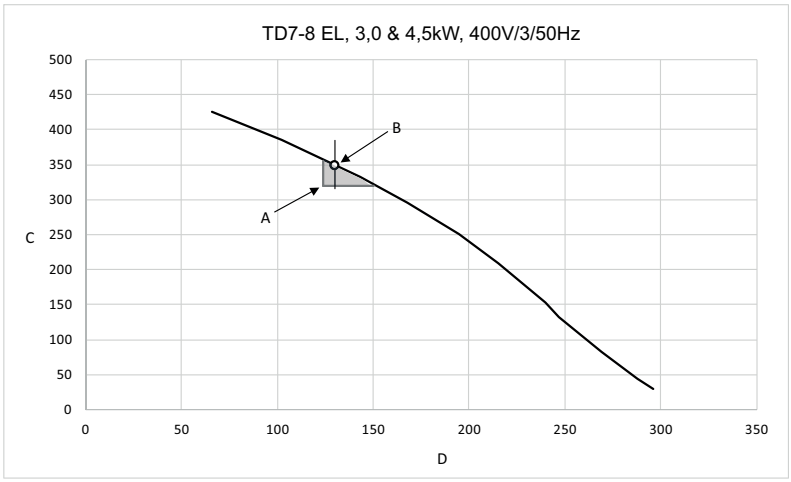

fig.X04528

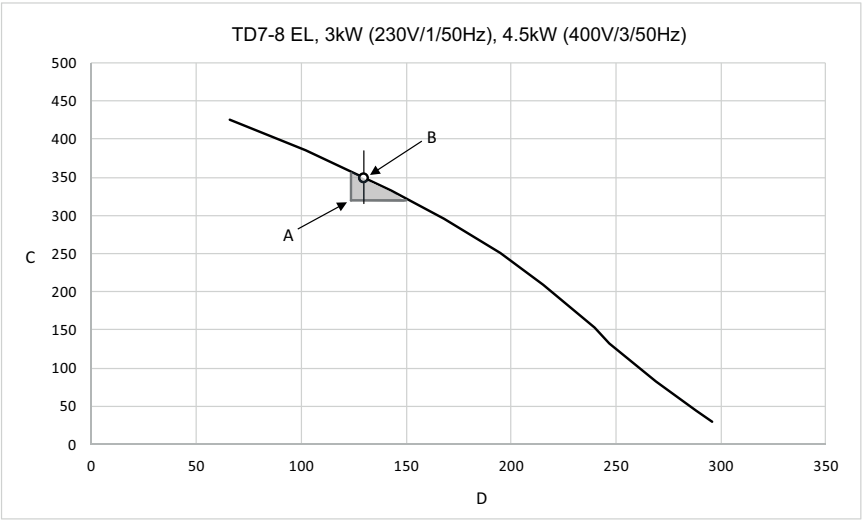

fig.X04529

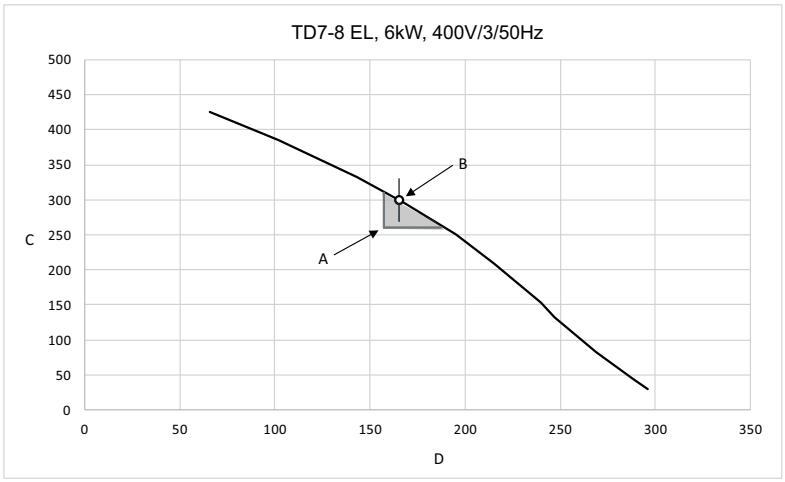

fig.X04530

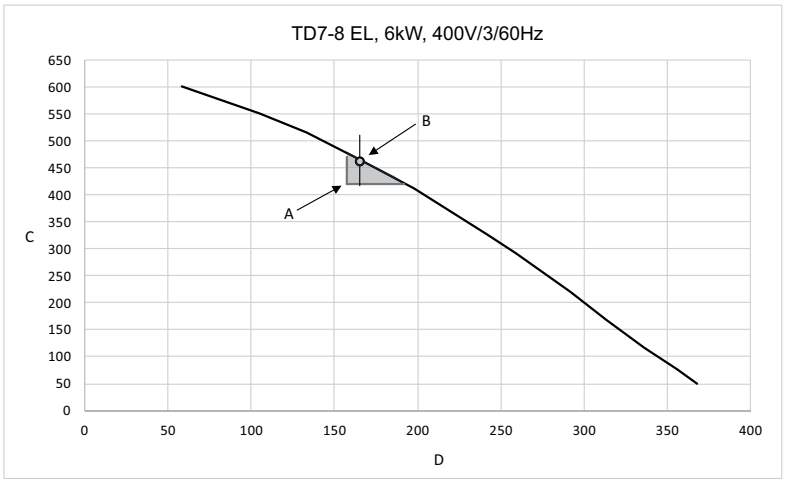

fig.X04531

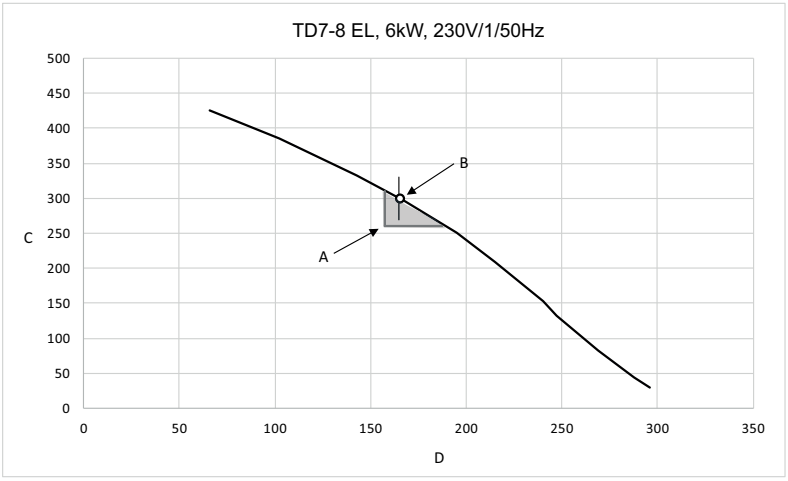

fig.X04532

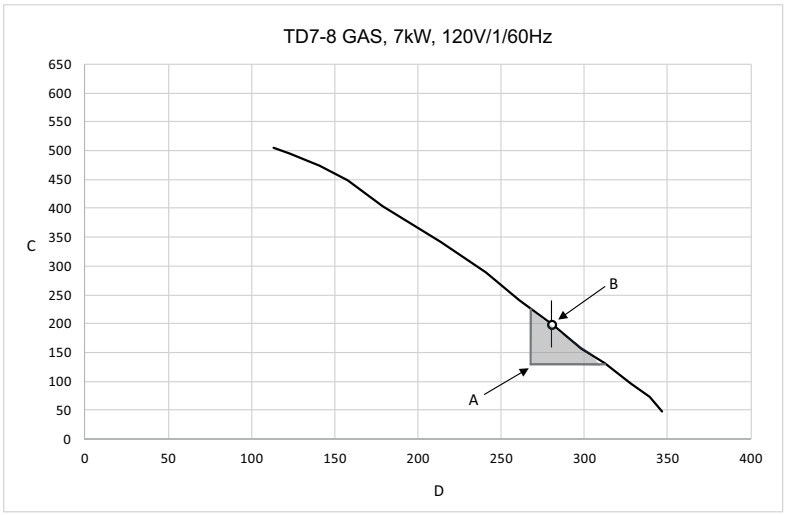

fig.X04533

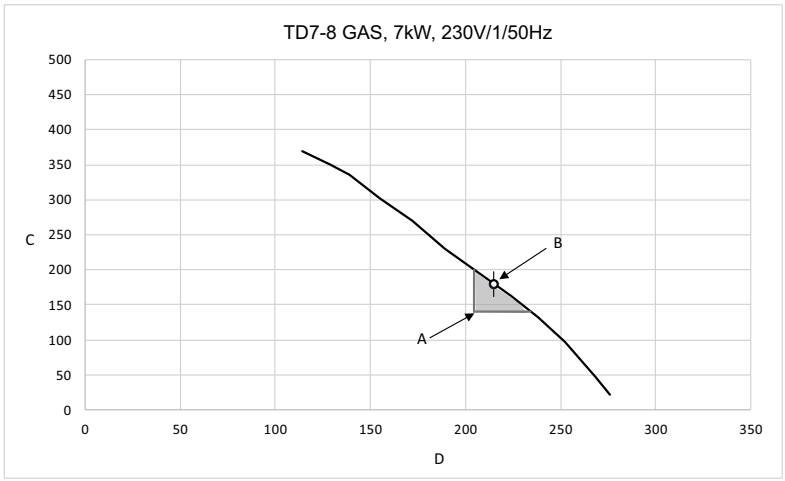

fig.X04534

6.6.2 Alternativi način mjerenja

Prilagođavanje protoka zraka smije obavljati samo kvalificirano osoblje.

- Upotrijebite cijevni U-manometar kućne izrade s vodom, od cijevi (maksimalni vanjski promjer ⌀ 10 mm i min. vanjski promjer ⌀ 5 mm). Umetnite jedan kraj cijevi u otvor (A) (nakon što ste uklonili čep), držite cijev kao na slici tako da voda bude u ravnini.
- Pokrenite aparat i izmjerite razliku između vode u jednom kraju cijevi s onom u drugom kraju cijevi.
  1 mm = 10 Pa.

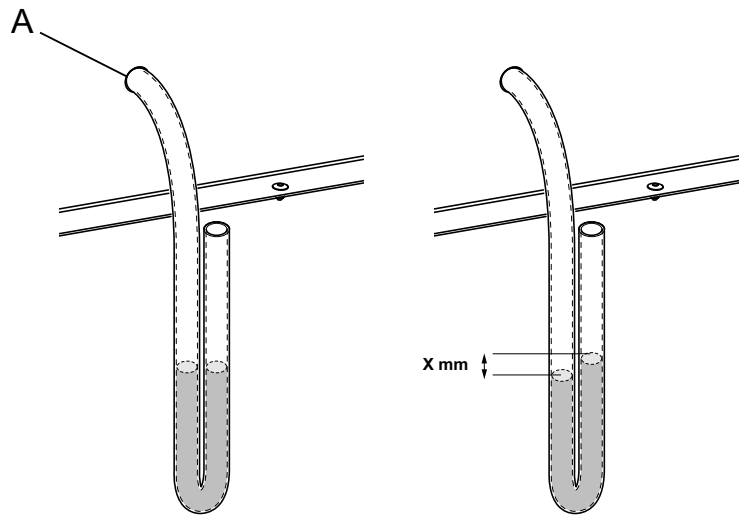

fig.7528B

Napomena!
Kada se protok zraka prilagodi, vratite čep u otvor (A) te blokirajte prigušnik u novom položaju.

- Ponovno montirajte stražnju ploču.

7 Električno povezivanje

7.1 Električne instalacije




Radove na električnim instalacijama smije obavljati samo kvalificirano osoblje.




Aparati s motorima na frekvencijsko upravljanje mogu biti nekompatibilni s određenim tipovima osigurača dozemnog spoja. Važno je znati da su aparati projektirani tako da pruže visoku razinu osobne zaštite, stoga dijelovi unutarnje opreme poput osigurača dozemnog spoja nisu potrebni, ali se preporučuju. Ako ipak želite spojiti svoj aparat pomoću osigurača dozemnog spoja, imajte na umu sljedeće:

- obratite se osposobljenoj i ovlaštenoj instalaterskoj tvrtki kako biste osigurali da bude odabran odgovarajući osigurač i da njegove dimenzije budu pravilne
- radi maksimalne pouzdanost spojite samo po jedan aparat na svaki osigurač dozemnog spoja
- važno je da vod uzemljenja bude pravilno spojen.

U slučajevima kada stroj nije opremljen višepolnim prekidačem, potrebno ga je prethodno ugraditi.

U skladu s pravilima ožičenja: instalirajte višepolni prekidač prije aparata kako biste olakšali postupke instalacije i servisiranja.

Spojni kabel mora labavo visjeti.

7.2 Jednofazni priključak

Demontirajte pokrovnu ploču s jedinice za napajanje. Spojite uzemljenje i druge žice kao što je prikazano.

1AC	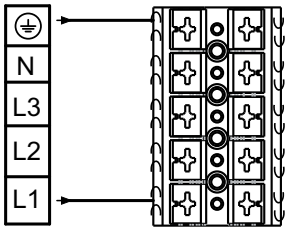
1AC	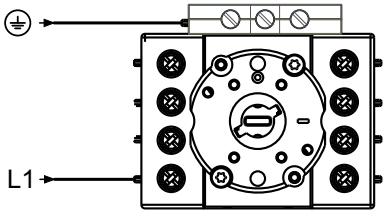
1NAC	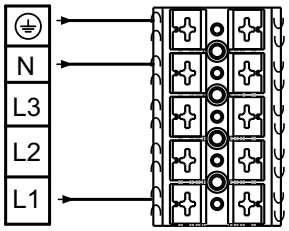
1NAC	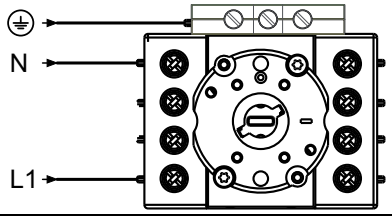

Nakon dovršetka instalacije vratite pokrovnu ploču i provjerite:

- je li bubanj prazan
- spojite napajanje i provjerite radi li aparat te pokrenite program s grijanjem

7.3 Trofazni priključak

Demontirajte pokrovnu ploču s jedinice za napajanje. Spojite uzemljenje i druge žice kao što je prikazano.

3AC	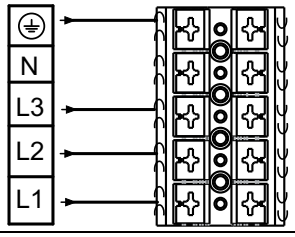
3AC	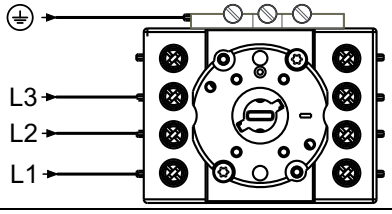
3NAC	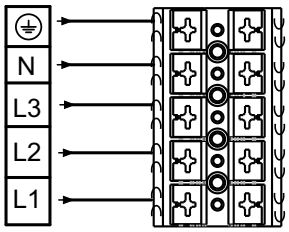
3NAC	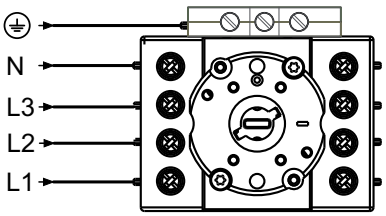

7.4 Električni priključci

Električni priključci					
Alternativa s grijanjem	Glavno napajanje	Hz	Snaga grijanja kW	Ukupna snaga kW	Preporučeni osigurač A
Aparati s električnim grijanjem	220–240 V 1/1 N~	50/60	3,0/4,5/6,0	3,3/4,8/6,3	16/25/32
	220–240 V 3~	50/60	4,5/6,0	4,8/6,3	13/20
	380–415 V 3N/3~	50/60	4,5/6,0	4,8/6,3	10/10
	440/480 V 3~	60	6,0	6,3	10
Aparati s plinskim grijanjem	220–480 V 1/1N/3/3N~	50/60	[1]	0,3	10

1. U ovim slučajevima ukupna snaga i preporučeni osigurač ne ovise o snazi grijanja.

Električni priključci					
Alternativa s grijanjem	Glavno napajanje	Hz	Snaga grijanja kW	Ukupna snaga kW	Preporučeni osigurač A
Aparati s toplinskom crpkom	220-240 V 1/1N 3~	50/60	[1]	2,3	10
	380–415 V 3N~	50/60	[1]	2,3	10

1. U ovim slučajevima ukupna snaga i preporučeni osigurač ne ovise o snazi grijanja.

7.5 Funkcije za U/I ploče

Ovisno o konfiguraciji aparata, ulazne vrijednosti konfigurirane su prema sljedećoj tablici:

Priključak	
Terminal 5	Omogući početak
Terminal 6	Daljinski start/stop
Terminal 7	Kovanica 1
Terminal 8	Slobodni start

Razina signala za ulaze može biti ili 5–24 V DC/AC ili 100–240 V AC.

Za 5-24V, spojite referentni signal napona s terminalom 3, a za 100-240V s terminalom 4. Potencijali na ulazima ne smiju se miješati!

Električna shema može biti jedna od sljedećih:

7.5.1 Omogući start

Ovaj signal može se upotrijebiti za dozvoljavanje početka programa kada je aparat u stanju mirovanja.

Kada je dopuštenje za pokretanje dodijeljeno, signal iz središnjeg sustava plaćanja ili sustava rezervacija mora ostati aktivan (visok) tijekom sušenja. Kada signal postane neaktivan (nizak), stroj će prekinuti tekući program i prijeći u hlađenje.

Kako bi se dobio povratni signal iz aparata, 230 V ili 24 V mora se spojiti na terminal 19. Povratni signal na terminalu 18 ostat će aktivan (visok) tijekom cijelog programa.

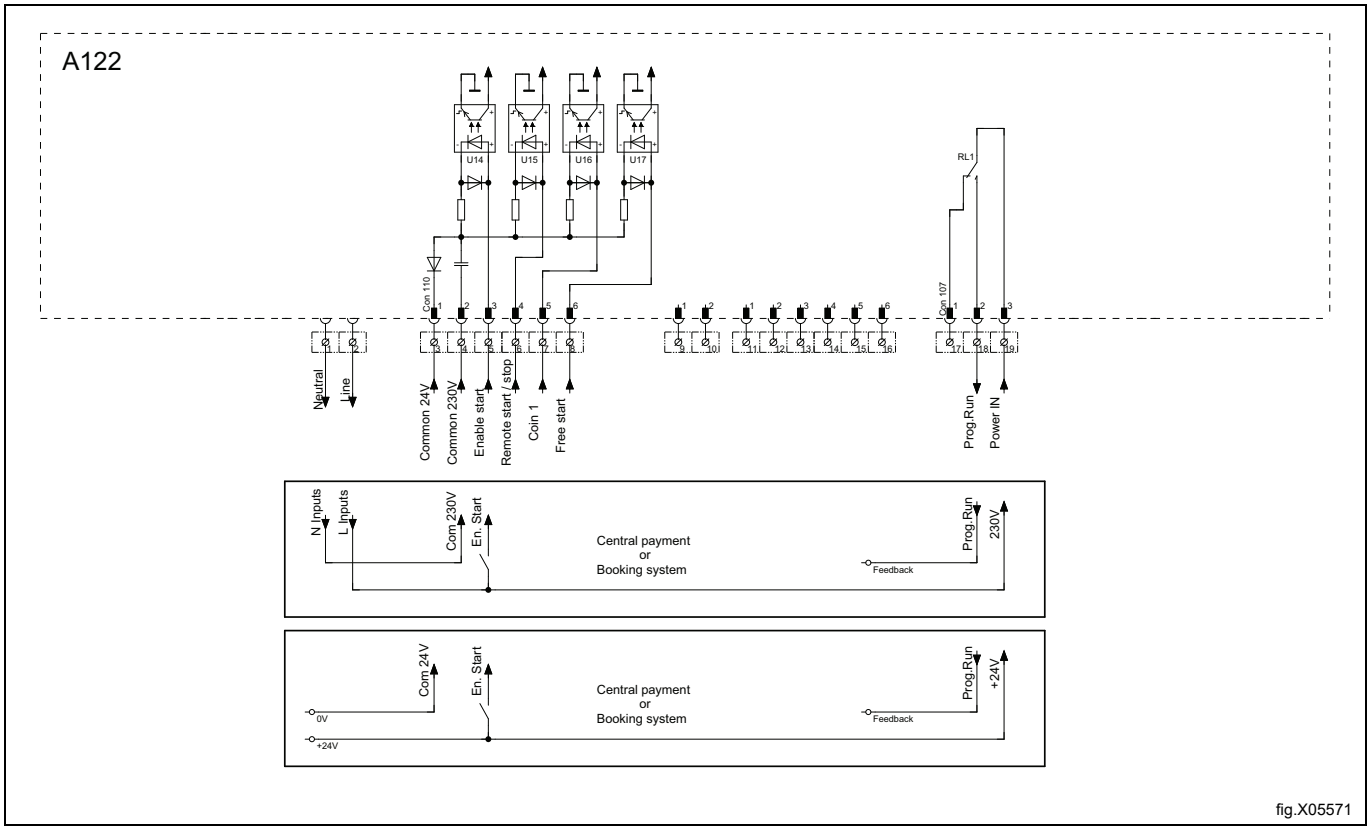

fig.X05571

7.5.2 Udaljeno pokretanje/zaustavljanje

Ovaj signal može se upotrijebiti za pokretanje programa kada je aparat u stanju pripravnosti, zbog pauziranja ciklusa prilikom rada i nastavka ciklusa kada je došlo do njegovog pauziranja.

Središnji platni sustav mora osigurati impuls u trajanju od 750–3000 ms (preporučuje se 1000 ms) za pokretanje programa.

Kako bi se dobio povratni signal iz aparata, 230 V ili 24 V mora se spojiti na terminal 19. Povratni signal na terminalu 18 ostat će aktivan (visok) tijekom cijelog programa.

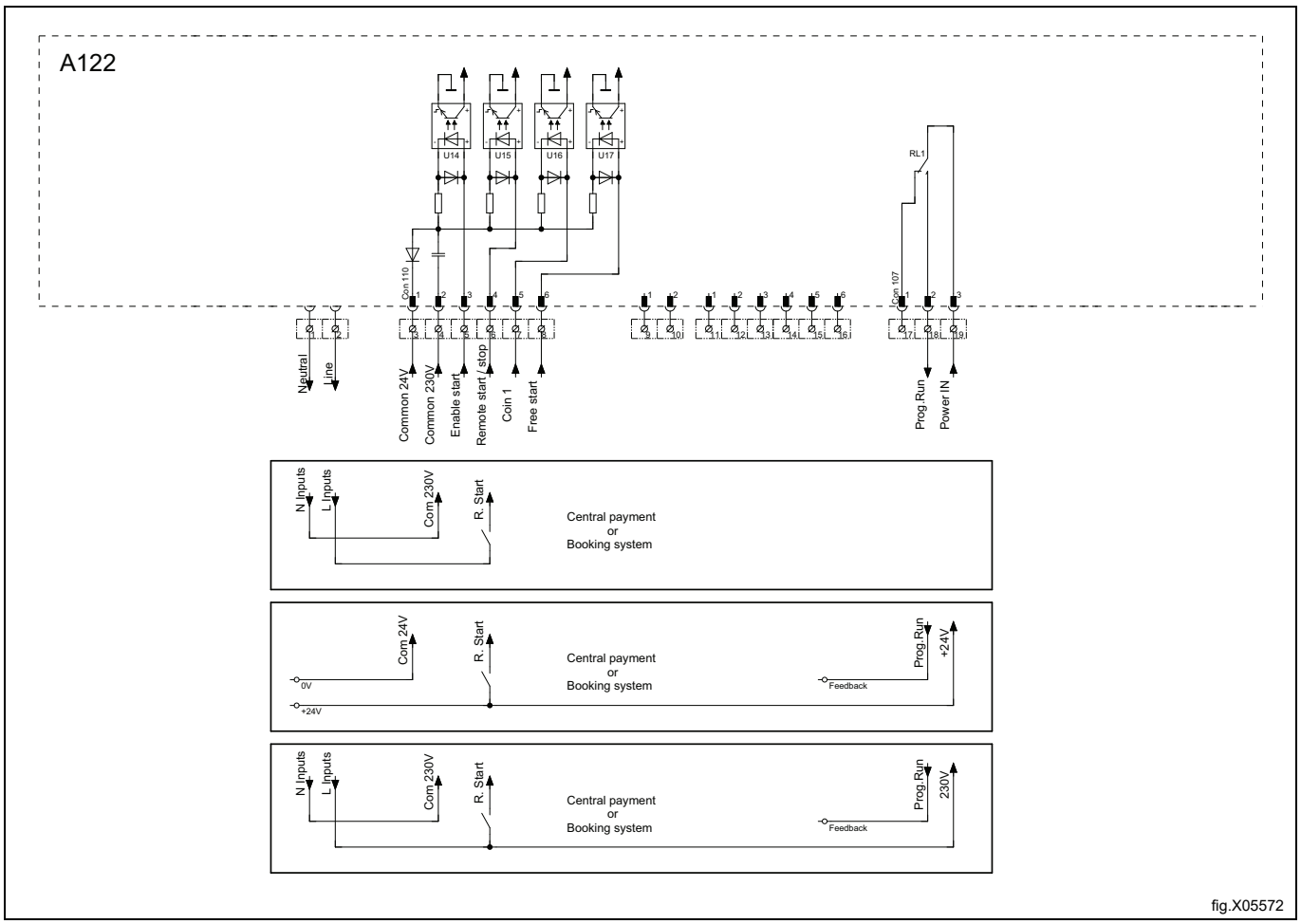

fig.X05572

7.5.3 Slobodni start

Ovaj se signal može koristiti za omogućavanje pokretanja programa bez rezervacije ili plaćanja kada je stroj spojen na sustav rezervacija ili plaćanja.

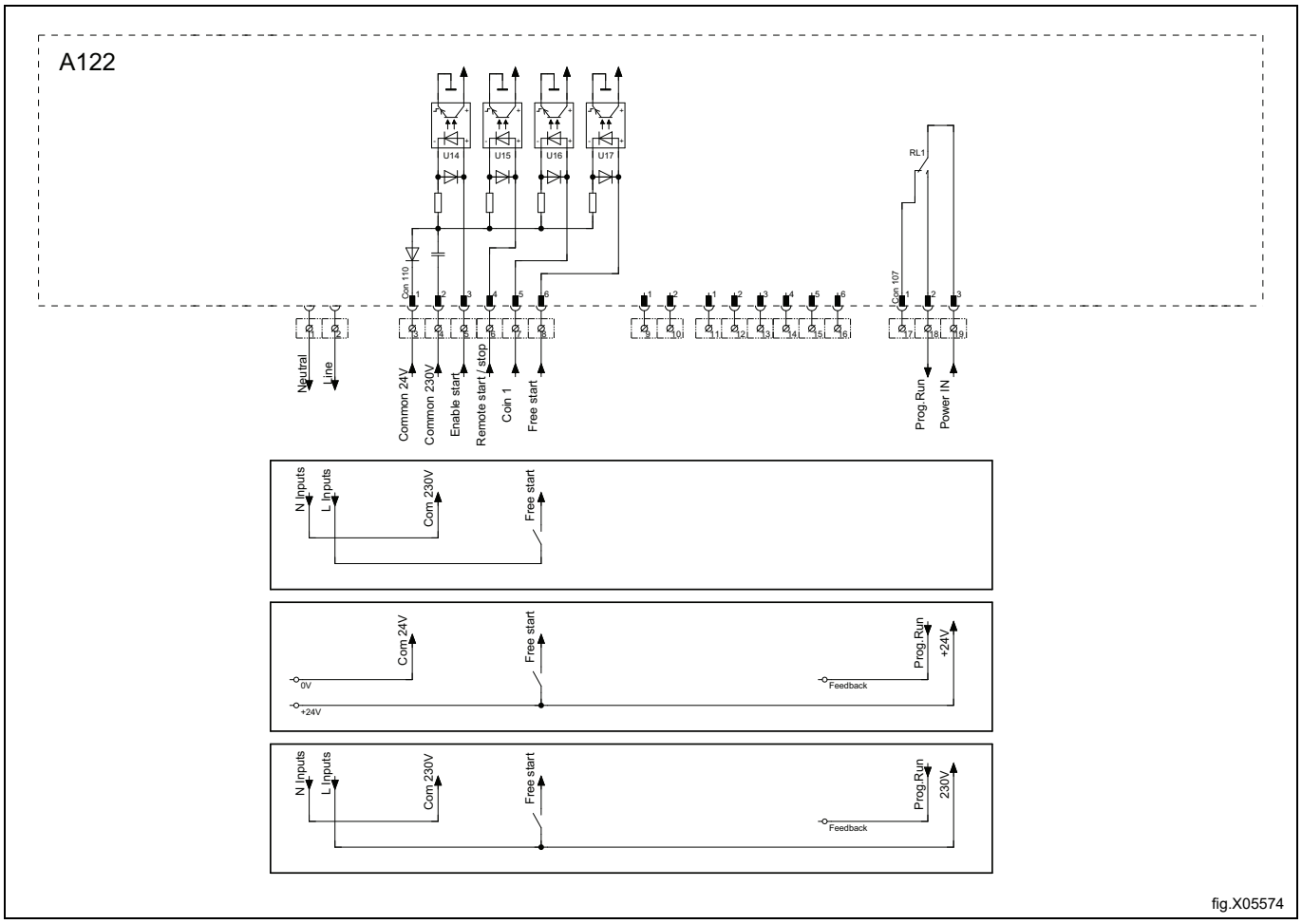

7.6 Opcija

7.6.1 Vanjski priključak od 100 mA

Na konzoli s priključcima nalazi se poseban terminal za priključivanje.
Taj se priključak može upotrijebiti kao vanjski upravljač ventilatora.
Terminal za vanjsko upravljanje opremljen je s 220–240 V maks.100 mA i namijenjen je isključivo za rad kontaktora.
Maksimalni priključak od 100 mA.
Uzemljenje se ne smije upotrebljavati za uzemljenje vanjske ploče.

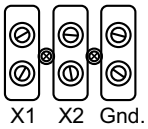

fig.7154

8 Priključak za plin

8.1 Pričvrstite oznaku

Prije instaliranja aparata pričvrstite oznaku “Pročitajte upute za uporabu” na prikladnom mjestu na unutrašnjoj strani vrata i na prednjoj ploči.

Oznaka mora imati odgovarajuću šifru države, odaberite odgovarajuću oznaku s plinskog kompleta.

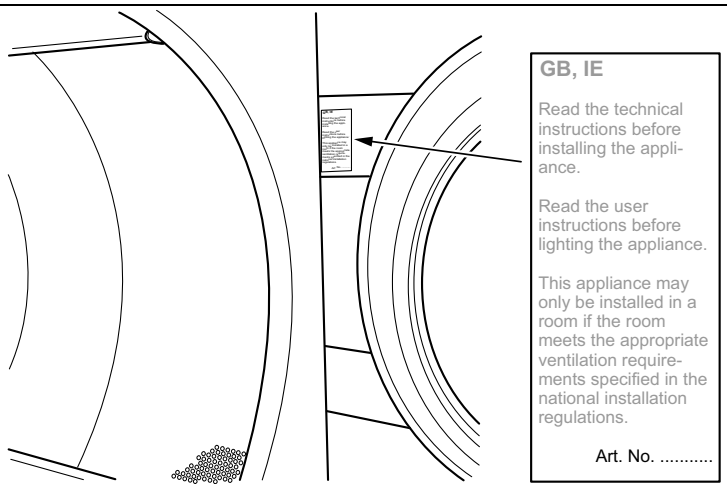

fig.7642

8.2 Općenito

Smije je obavljati samo kvalificirano osoblje.

Montirajte prekidni ventil prije aparata.

Tvornička postavka tlaka mlaznice odgovara vrijednosti goriva navedenoj na pločici s podacima.

Provjerite odgovaraju li tlak mlaznice i vrijednost goriva vrijednostima u tablicama plina na sljedećim stranicama. Ako ne odgovaraju, obratite se dobavljaču.

Odzračite sustav cijevi prije priključivanja aparata.

Napomena!

Nakon priključivanja moraju se provjeriti svi spojevi. Ne smije biti nikakvih propuštanja.

8.3 Plinska instalacija

Napomena!

- **Zadani plinski aparati izrađeni su za rad s prirodnim plinom (GNH) u skladu sa 2H ili 2E (G20).**
- **Zadani plinski aparat ne smije biti instaliran na nadmorskoj visini većoj od 610 m (2001 ft).**
- **Za rad na drugoj vrsti plina potrebno je izvršiti preinaku plina na uređaju.**
- **Pribor za pretvorbu plina za ostale plinove na nadmorskim visinama nižima od 610 m (2001 ft) nalazi se u torbi s priborom.**
- **Za ukapljeni naftni plin (LPG) koristite kvalitete plina u skladu s normom GPA Midstream Standard 2140-23.**

Na oznaci s podacima navedeni su veličina i tlak brizgaljke te države u kojima se upotrebljava ta kvaliteta plina:

AL	Albanija	IE	Irska
AT	Austrija	IS	Island
BE	Belgija	IT	Italija
BG	Bugarska	LT	Litva
CH	Švicarska	LU	Luksemburg
CY	Cipar	LV	Latvija
CZ	Republika Češka	MK	Sjeverna Makedonija
DE	Njemačka	MT	Malta
DK	Danska	NL	Nizozemska
EE	Estonija	NE	Norveška
ES	Španjolska	PL	Poljska
FI	Finska	PT	Portugal
FR	Francuska	RO	Rumunjska
GB	Ujedinjeno Kraljevstvo	SE	Švedska
GR	Grčka	SI	Slovenija
HR	Hrvatska	SK	Slovačka
HU	Mađarska	TR	Turska

Trebate provjeriti koja je vrsta energetskog plina dostupna na vašoj lokaciji te provjeriti veliku nadmorsku visinu na kojoj se nalazi uređaj.

Postoje mnogi tipovi plina iste vrste, ali se aparat mora opremiti različitim mlaznicama ovisno o tipu plina.

U neeuropskim državama provjerite toplinski učin energetskog plina i usporedite ga s navedenom vrijednošću plina na priloženoj oznaci.

8.4 Tablica tlakova i prilagođavanje

Prirodni plin	Kategorija plina	Ulazni tlak (mbara)	Tlak mlaznice (mbara)	Veličina mlaznice (⌀ mm)	Ploča za smanjenje/ograničenje protoka zraka (mm)	Broj oznake	Može biti dostupno u sljedećim državama
	2H, 2E	20	8	2.50	Ne	Zadano	AT, BG, CH, CZ, DE, DK, EE, ES, FI, GB, GR, HR, HU, IS, IE, IT, LT, LU, LV, NO, PL, PT, RO, SE, SI, SK, TR
	2E+	20 / 25	Nije regulirano	2,00	Ne	490375691	BE, FR
	2E (G20)	20	8	2.50	Ne	490375692	NL
	2L (G25)	25	12				
	2(43.46-45.3 MJ/m3 (0 °C)) (G25.3)	25	12				
	2LL (G25)	20	12	2.50	Ne	490375692	DE

Ukapljeni naftni plin (UNP)	Kategorija plina	Ulazni tlak (mbara)	Tlak mlaznice (mbara)	Veličina mlaznice (⌀ mm)	Ploča za smanjenje/ograničenje protoka zraka (mm)	Broj oznake	Može biti dostupno u sljedećim državama
Mješavine butana i propana (BP) u skladu s normom GPA Midstream Standard 2140-23	3+	28-30 / 37	Nije regulirano	1,35	Ne	490375693	BE, CH, CY, CZ, ES, FR, GB, GR, IE, IT, LT, LU, LV, PT, SK, SI
Komercijalni butan u skladu s normom GPA Midstream Standard 2140-23	3B/P	30, 37, 50	28	1,35	Ne	490375694	AT, BE, BG, CH, CY, DE, DK, EE, FI, FR, GB, HR, HU, IS, IT, LT, LU, MT, NL, NO, PL, RO, SE, SI, SK, TR
Propan HD-5 u skladu s normom GPA Midstream Standard 2140-23	3P	30, 37, 50	28	1,45	Ne	490375695	AT, BE, CH, CZ, DE, ES, FI, FR, GB, GR, HR, IE, IT, LT, LU, NL, PL, PT, RO, SI, SK

Gradski plin	Kategorija plina	Ulazni tlak (mbara)	Tlak mlaznice (mbara)	Veličina mlaznice (⌀ mm)	Ploča za smanjenje/ograničenje protoka zraka (mm)	Broj oznake	Može biti dostupno u sljedećim državama
	1a	8	4,5	4,10	487042239 A	Zadano	DK, IT
	1b	8	3,5	4,10	487042239 A	490376107	SE

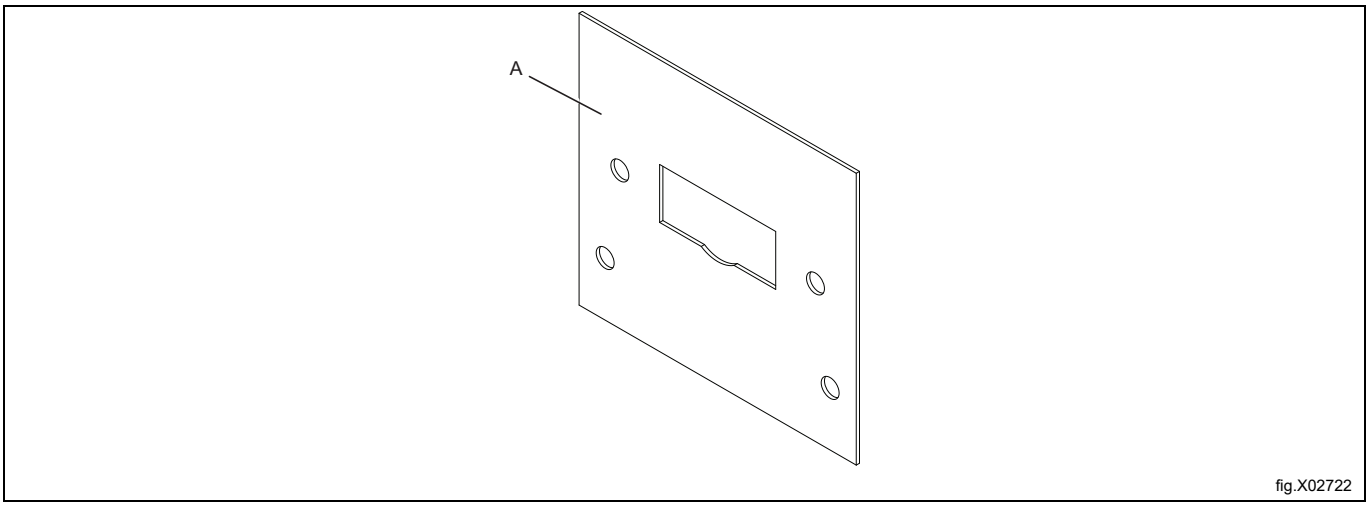

fig.X02722

Kada se aparat treba instalirati ili upotrijebiti na velikoj nadmorskoj visini (2001 stopa i više), mora se instalirati komplet za velike nadmorske visine.

Broj kompleta provjerite na popisu rezervnih dijelova.

Napomena!

- **Zadani plinski aparati izrađeni su za rad s prirodnim plinom (GNH) u skladu sa 2H ili 2E (G20).**
- **Zadani plinski aparat ne smije biti instaliran na nadmorskoj visini većoj od 610 m (2001 ft).**
- **Za rad na drugoj vrsti plina potrebno je izvršiti preinaku plina na uređaju.**
- **Pribor za pretvorbu plina za ostale plinove na nadmorskim visinama nižima od 610 m (2001 ft) nalazi se u torbi s priborom.**
- **Za ukapljeni naftni plin (LPG) koristite kvalitete plina u skladu s normom GPA Midstream Standard 2140-23.**

8.5 Probno pokretanje

Napomena!

Prije probnog pokretanja aparata, uvjerite se da je protok zraka/statički povratni tlak prilagođen u skladu s uputama iz odjeljka „Sustav evakuacije". Prilagodite protok zraka ako je potrebno.

- Otpustite vijak mjerne grane (2) za 1/4 okretaja; spojite manometar na mjernu granu i provjerite je li spoj čvrst kako biste spriječili propuštanje zraka.
- Spojite napajanje aparata i odaberite program s grijanjem
- Pokrenite aparat.
- Provjerite je li tlak mlaznice pravilan u skladu s vrstom plina, pogledati odjeljak „Tablica tlaka i prilagodbe".
- Ako se tlak zraka treba prilagoditi:
  - Demontirajte vijak poklopca (3).
  - Okrenite vijak (4). U smjeru kazaljki na satu: povećanje tlaka mlaznice.
  - Okrenite vijak (4). U smjeru suprotnom od kazaljki na satu: smanjenje tlaka mlaznice.
- Provjerite gori li plin ravnomjerno. Prednost se daje plavom plamenu na plameniku.

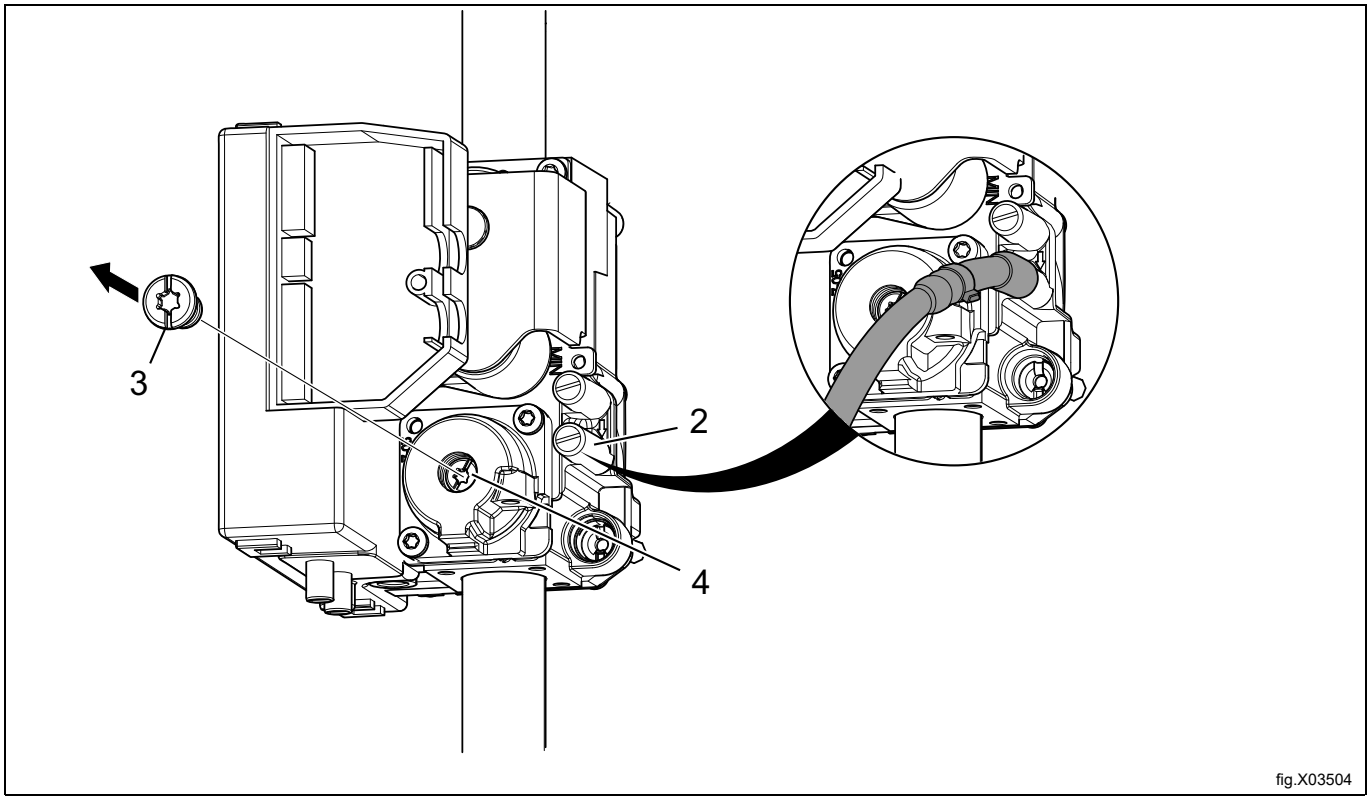

- Vratite na mjesto vijak poklopca (3).
- Uklonite manometar i pritegnite vijak (2) nakon što završite s prilagodbama.

Napomena!

Nakon priključivanja moraju se provjeriti svi spojevi. Ne smije biti nikakvih propuštanja.

8.6 Upute za konverziju

- Isključite napajanje aparata.
- Skinite stražnju ploču.
- Uklonite mlaznicu (1).
- Montirajte novu mlaznicu.

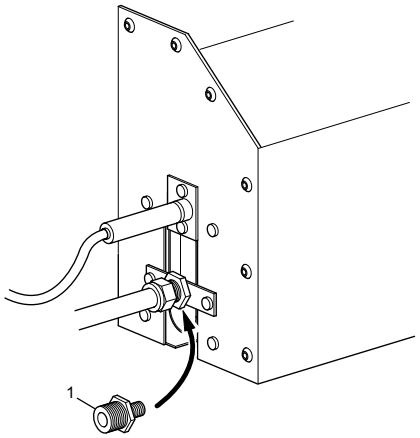

fig.7506A

- Otpustite vijak mjerne grane (2) za 1/4 okretaja; spojite manometar na mjernu granu i provjerite je li spoj čvrst kako biste spriječili propuštanje zraka.
- Uvjerite se da je protok zraka/statički povratni tlak prilagođen u skladu s uputama iz odjeljka „Sustav evakuacije". Prilagodite protok zraka ako je potrebno.
- Spojite napajanje aparata i odaberite program s grijanjem
- Pokrenite aparat.
- Provjerite je li tlak mlaznice pravilan u skladu s vrstom plina, pogledati odjeljak „Tablica tlaka i prilagodbe”.
- Ako se tlak zraka treba prilagoditi:
  – Demontirajte vijak poklopca (3).
  – Okrenite vijak (4). U smjeru kazaljki na satu: povećanje tlaka mlaznice.
  – Okrenite vijak (4). U smjeru suprotnom od kazaljki na satu: smanjenje tlaka mlaznice.

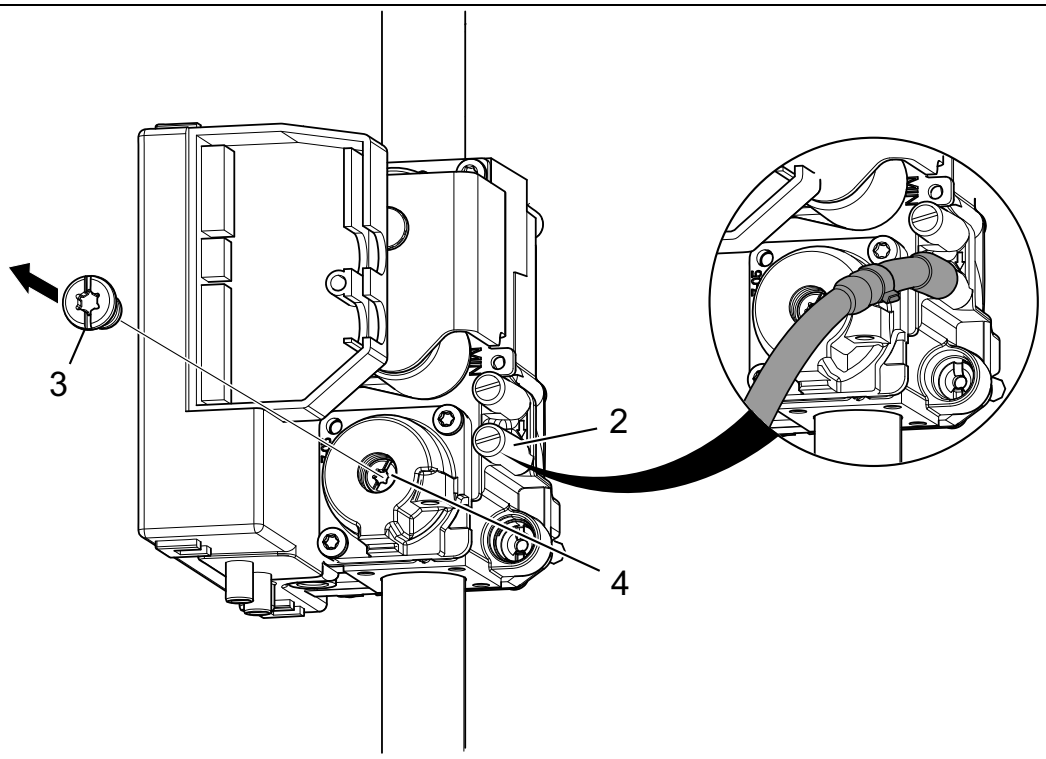

fig.X03504

- Provjerite gori li plin ravnomjerno.
- Montirajte vijak poklopca (3).
- Uklonite manometar i pritegnite vijak (2) nakon što završite s prilagodbama.
- Ponovno montirajte stražnju ploču.
- Stavite odgovarajuću oznaku plina na podatkovnu pločicu, vidjeti odjeljak „Podatkovna oznaka“.

Napomena!

Nakon priključivanja moraju se provjeriti svi spojevi. Ne smije biti nikakvih propuštanja.

8.7 Oznaka s podacima

Ako aparat treba konvertirati na neki drugi tip plina, oznaka s podacima na stražnjoj strani aparata mora se ažurirati pravilnim podacima.

Postavite oznaku s podacima koja je priložena u kompletu za konverziju na oznaku s podacima kao što je prikazano u nastavku. Ako postoji više oznaka s podacima, odaberite onu s odgovarajućom šifrom države i tipom plina.

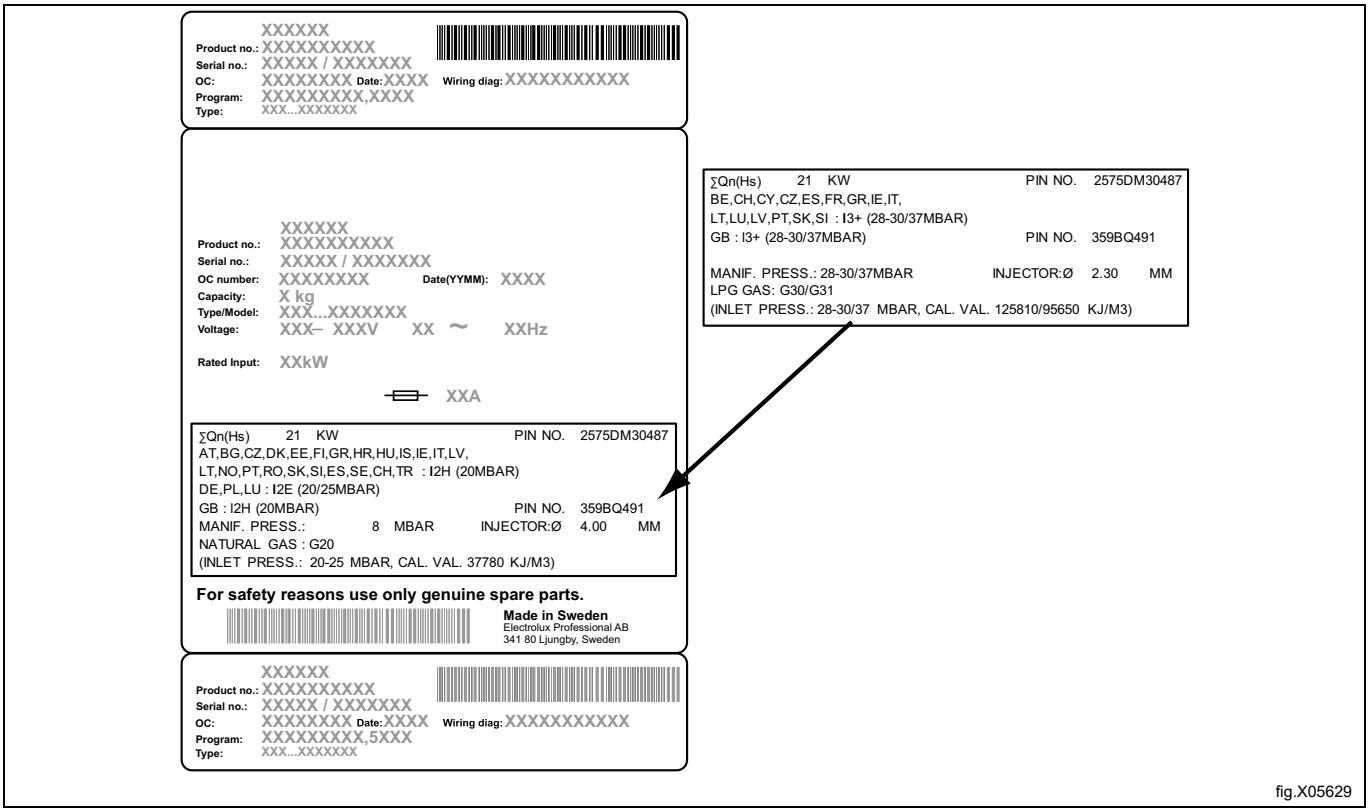

fig.X05629

9 Okretanje vrata

Isključite napajanje aparata.
Za aparate s plinskim grijanjem: Isključite dovod plina aparatu.
Demontirajte okove i skinite vrata. Najprije skinite gornji okov.

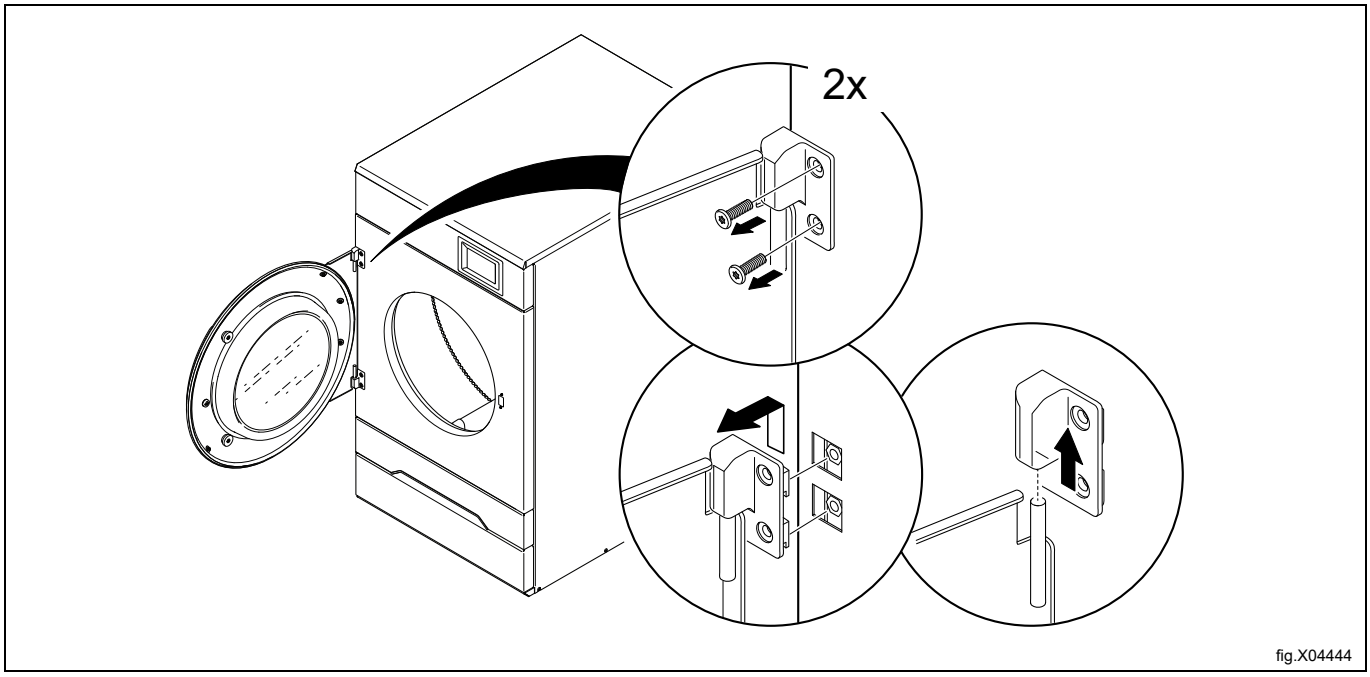

fig.X04444

Izvadite ladicu filtera iz aparata.

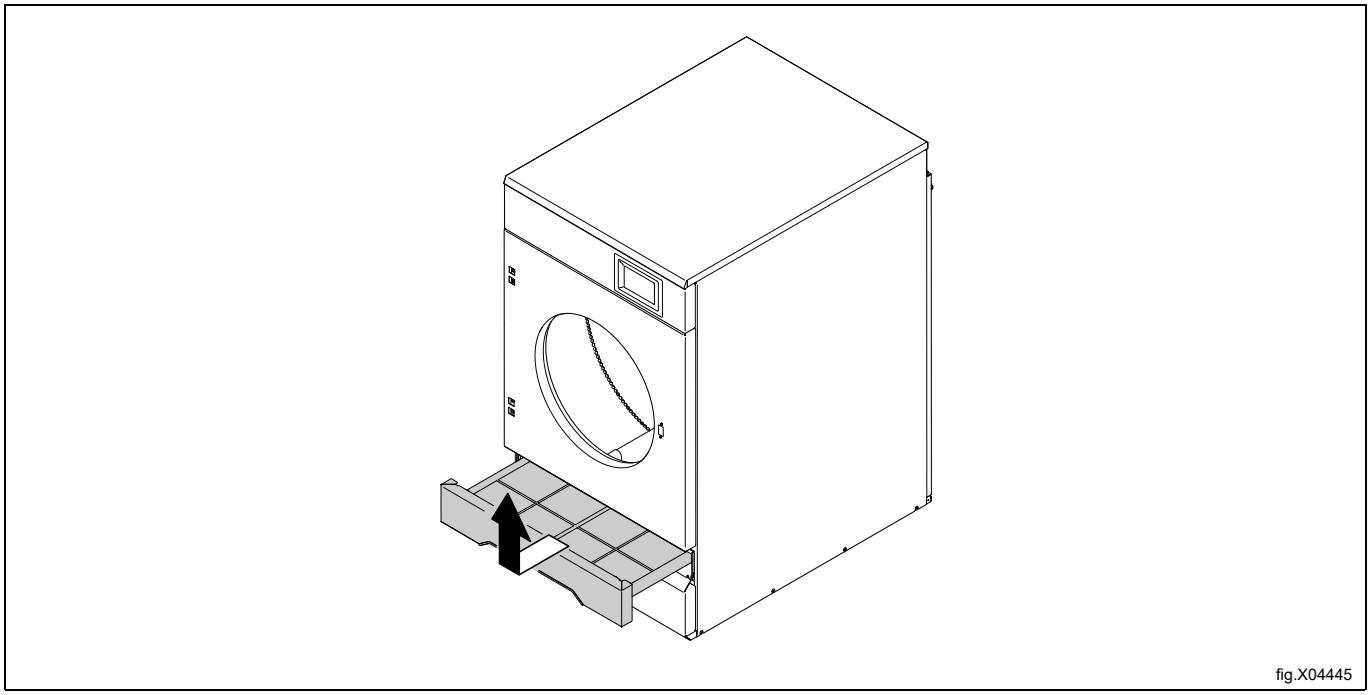
fig.X04445

Skinite prednju ploču.

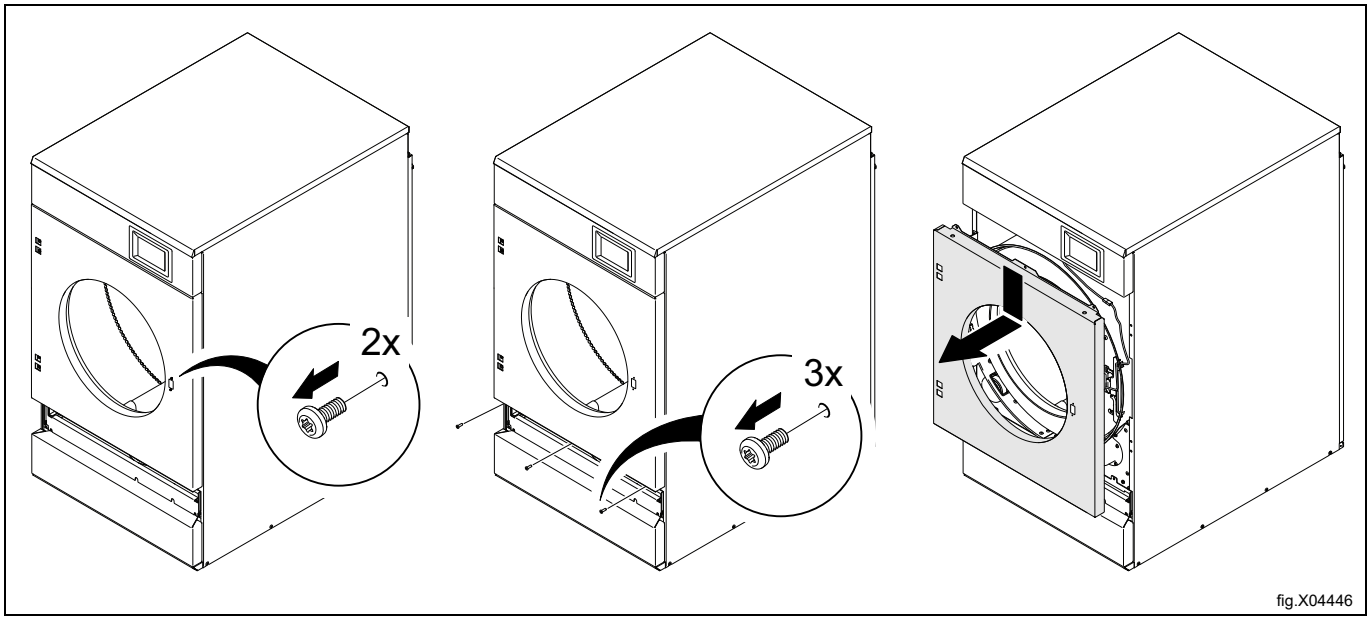

Iskopčajte kabel prekidača u vratima.

Uklonite gornji vijak, poklopac i donji vijak na lijevoj strani.

Uklonite vijke na desnoj strani da biste otpustili nosač reed-prekidača koji drži kabel prekidača vrata. Povucite kabel prekidača vrata kroz rupu kako biste ga oslobodili.

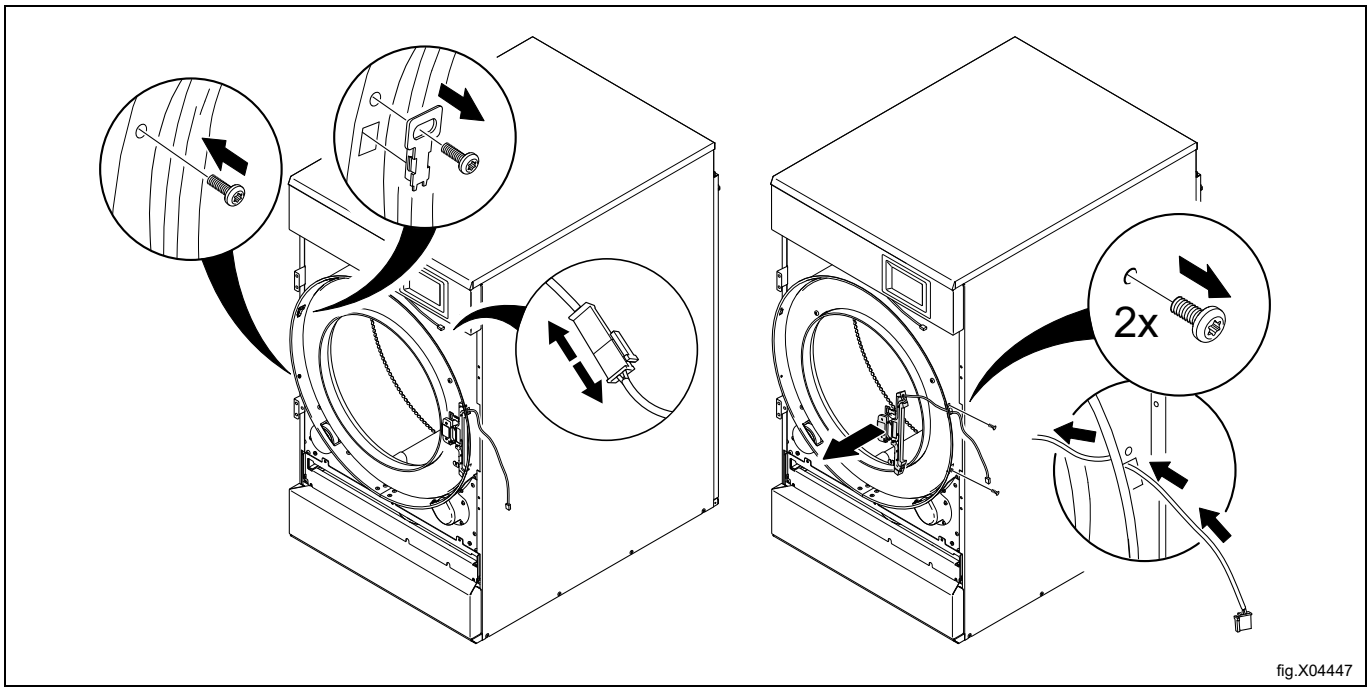

Demontirajte nosače i pričvrstite ih na suprotnoj strani. Pričvrstite ih prema prikazu na slici.

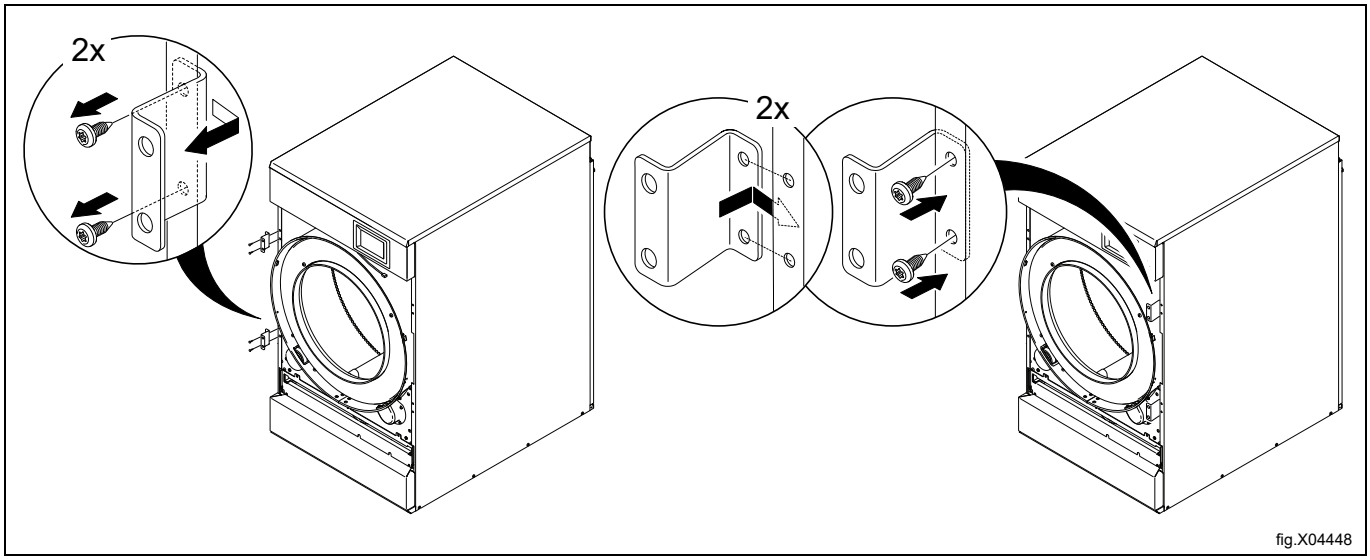

Na nosaču reed-prekidača izvucite i pomaknite kabel prekidača vrata iz gornjeg u donji položaj u skladu sa slikom. Provjerite jesu li kabel i završni dio na mjestu.

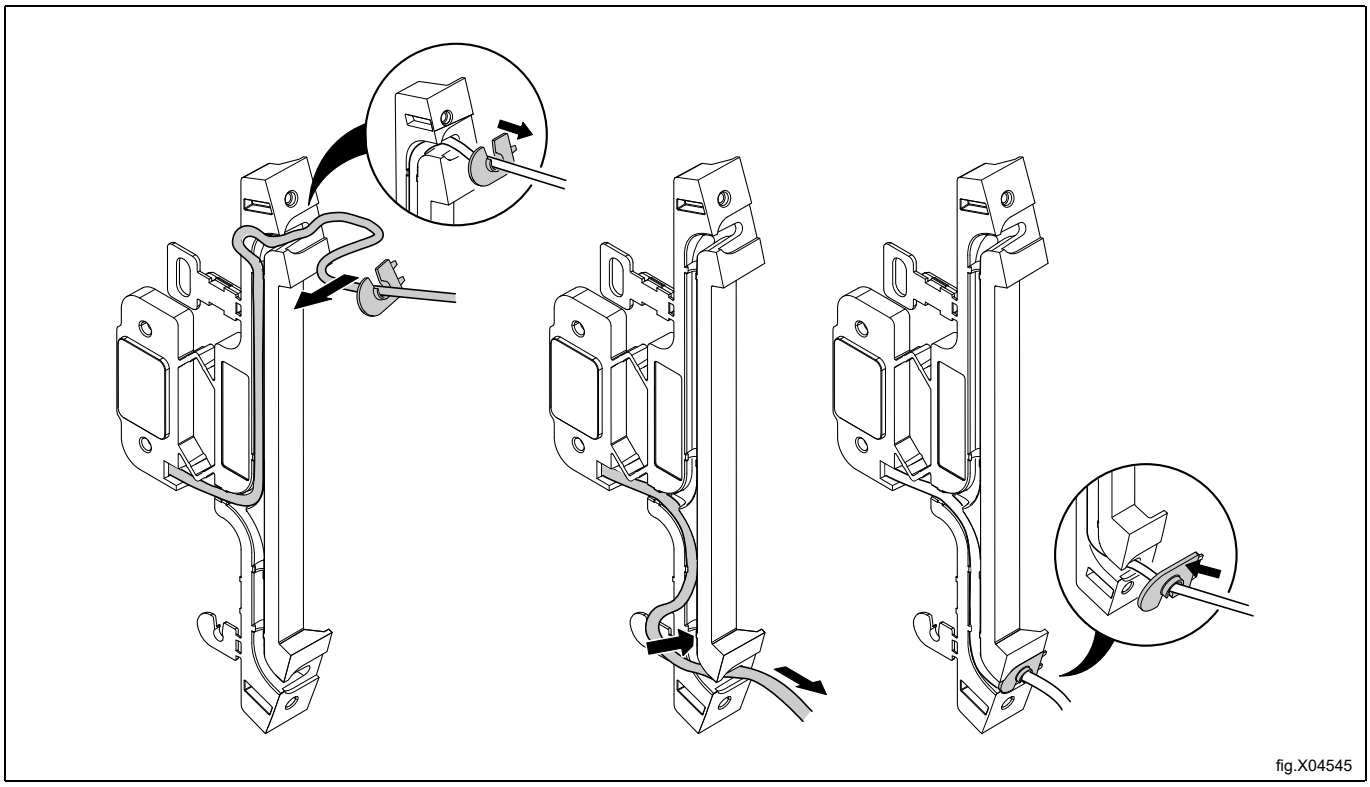

Okrenite nosač reed-prekidača naopako i montirajte ga na lijevu stranu. Izvucite kabel prekidača vrata kroz rupu i spojite ga.

Pričvrstite nosač reed-prekidača vijcima na lijevoj strani.

Vratite poklopac te pričvrstite gornji i donji vijak na desnoj strani.

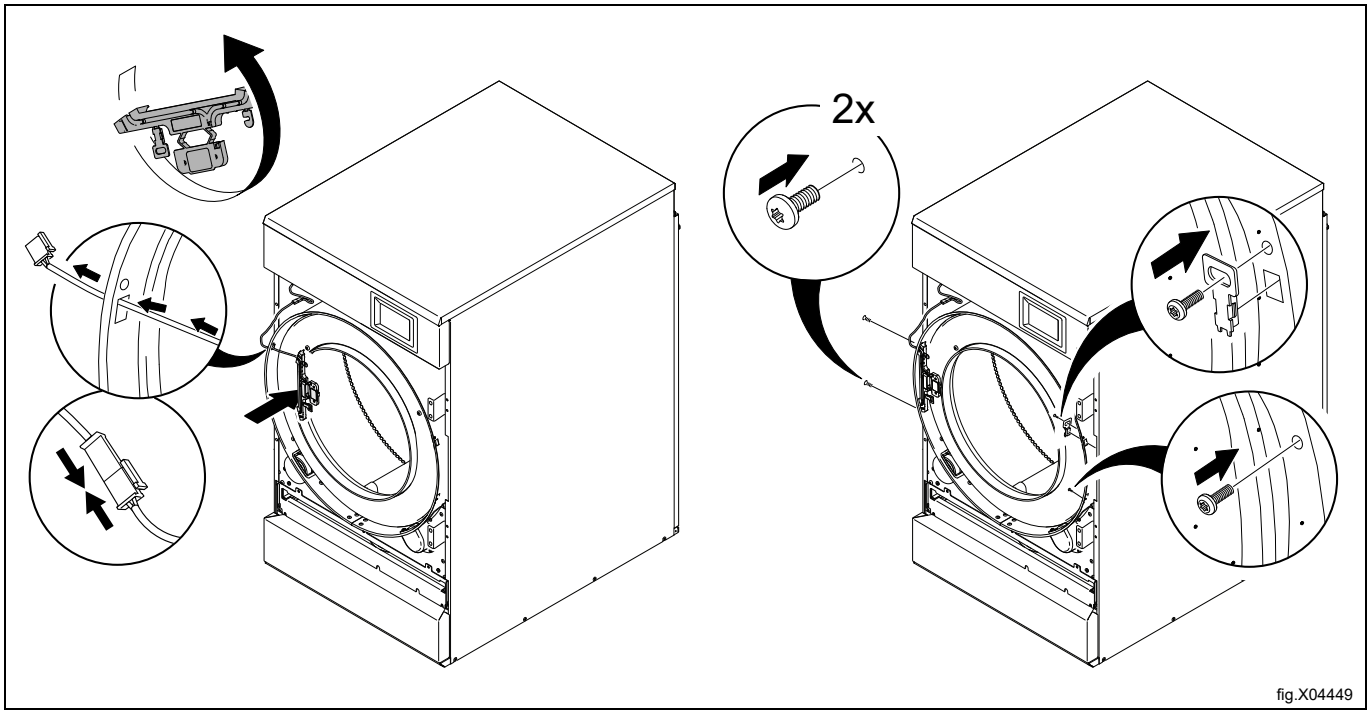

fig.X04449

Okrenite prednju ploču naopako i ponovno je montirajte na aparat.

Pripazite da se kabel prekidača na vratima ne ošteti prilikom ponovne montaže prednje ploče.

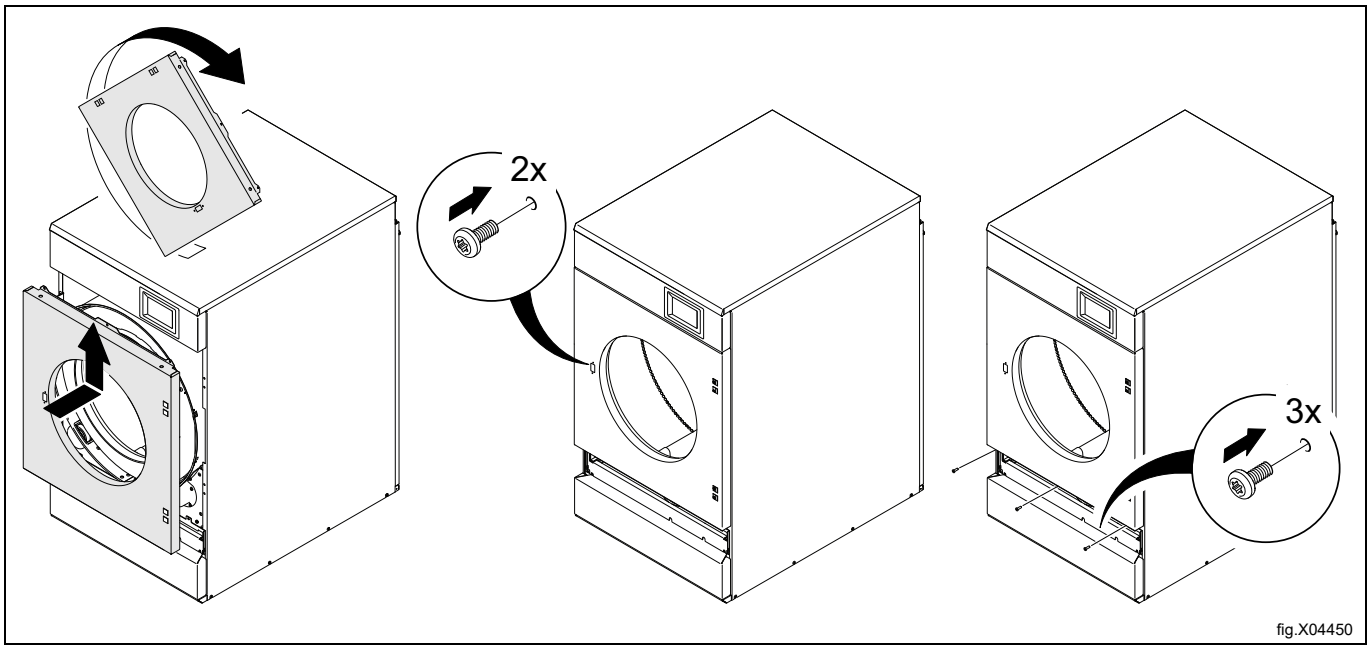

fig.X04450

Postavite ladicu filtera.

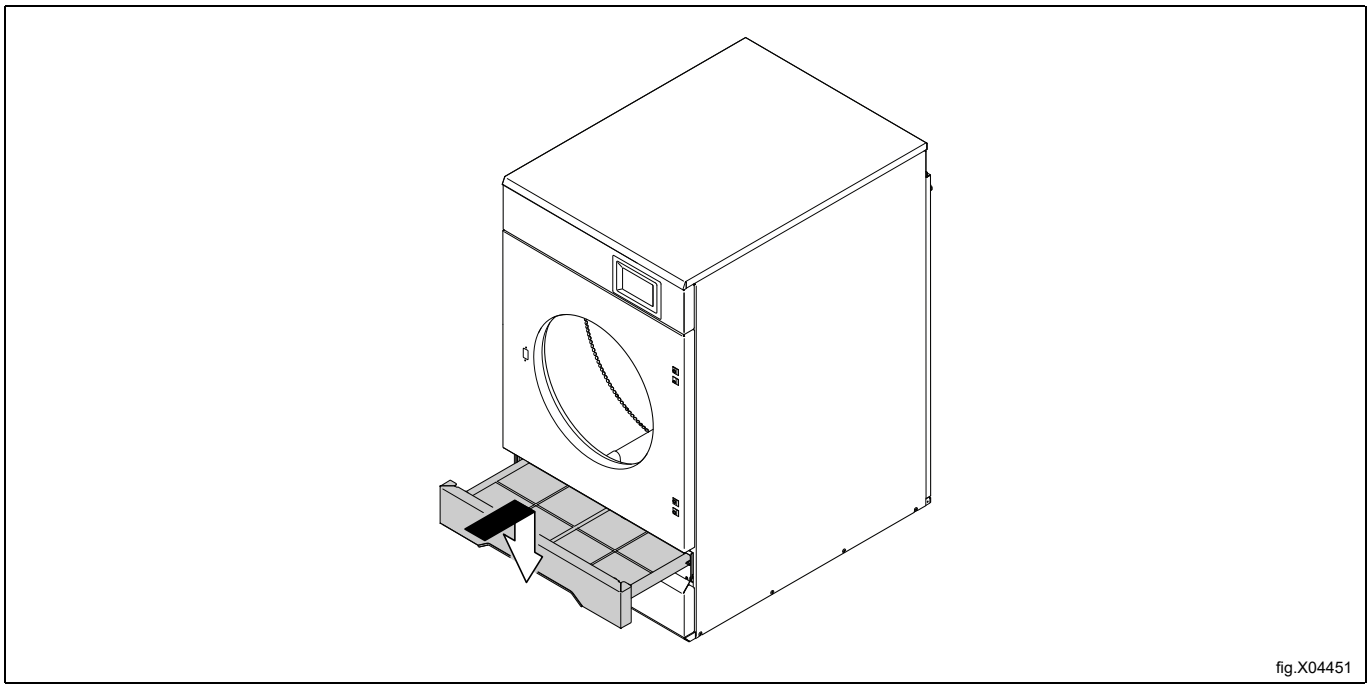

fig.X04451

Okrenite vrata napako tako da unutrašnja strana gleda prema vama.
Najprije ponovno montirajte donji okov.
Postavite vrata na donji okov.

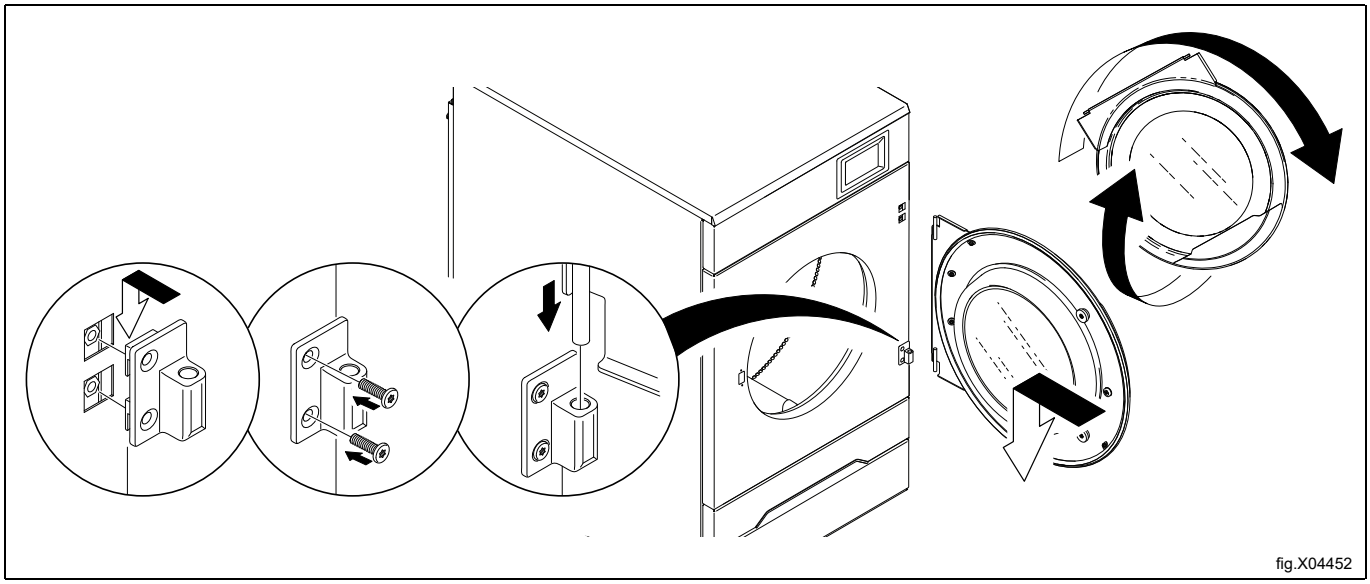

fig.X04452

Postavite gornji okov na vrata i zatim pričvrstite okov dok je na vratima.

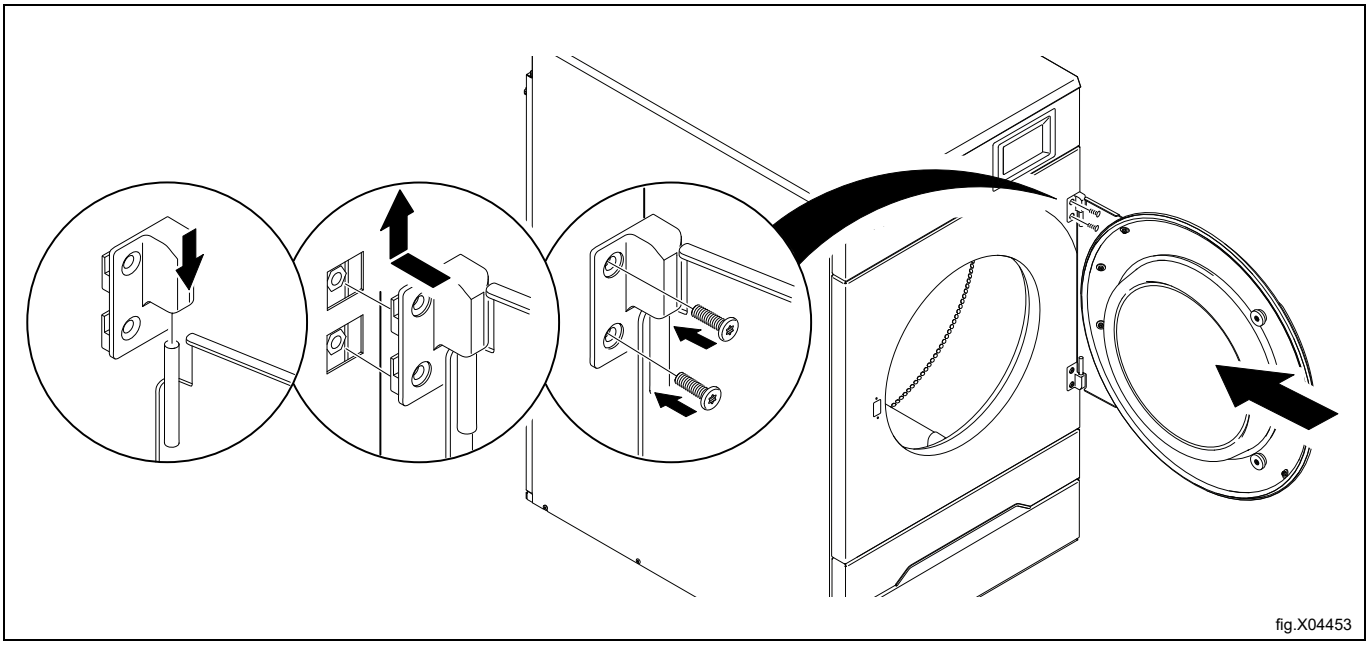

Uključite napajanje aparata.
Za aparate s plinskim grijanjem: Uključite dovod plina aparatu.
Pustite aparat u probni rad.

10 Komplet za slaganje

TD7–8 se može slagati na vrh perilice-centrifuge WP7–6, WP7–7, WP7–8 ili druge sušilice TD7–8.
Slijedeći komplet br. 988918496 treba naručiti i koristiti sljedeće upute.

10.1 Komplet za slaganje WP7–6, WP7–7, WP7–8, TD7–8 s TD7–8

10.1.1 Sadržaj kompleta

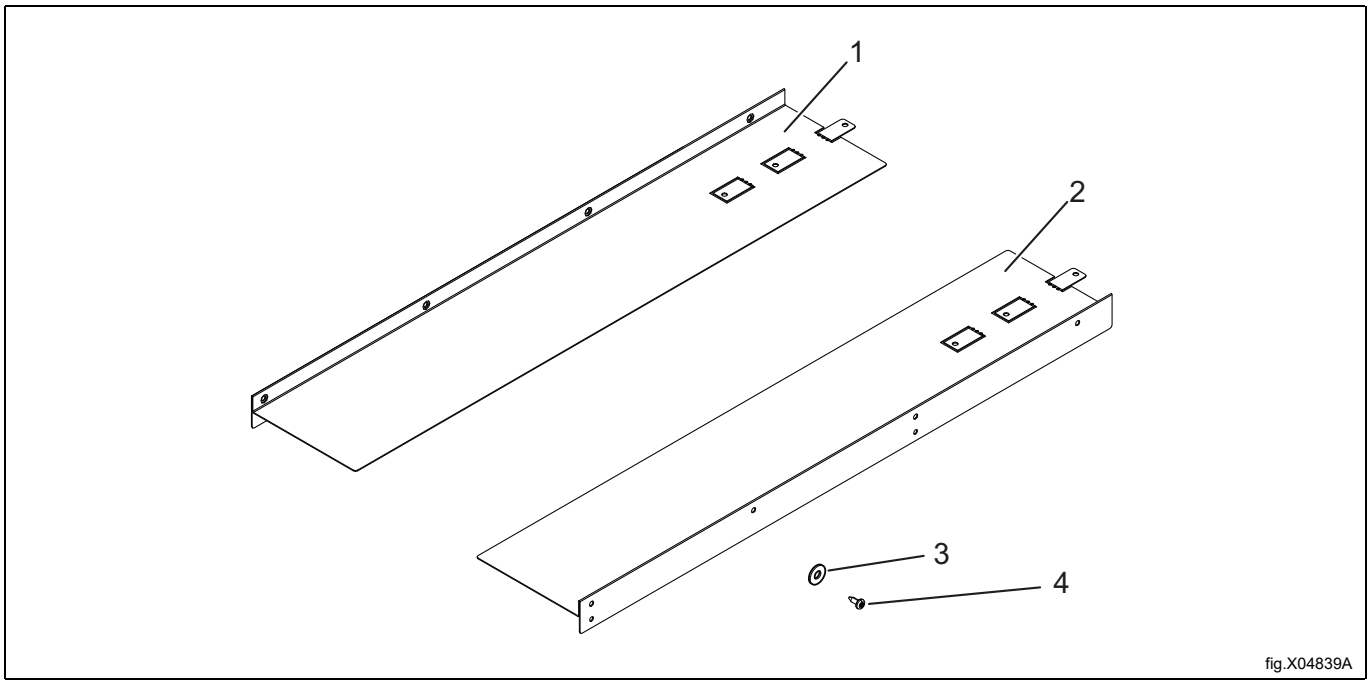

fig.X04839A

Pol.	Broj dijela	Opis
1	490630201	Panel za slaganje lijevo x 1
2	490630701	Panel za slaganje desno x 1
3	490519001	Distanca x 4
4	471836901	Vijak x 8

10.1.2 Ugradnja kompleta za slaganje

Sljedeće upute prikazuju model WP7-8 na dnu kao primjer. Postupak je sličan za ostale modele.

Napomena!

Preporučuju se dvije osobe za ovu ugradnju.

Provjerite da su obje jedinice isključene iz napajanja.

- Demontirajte 2 vijka na gornjoj ploči perilice-centrifuge.

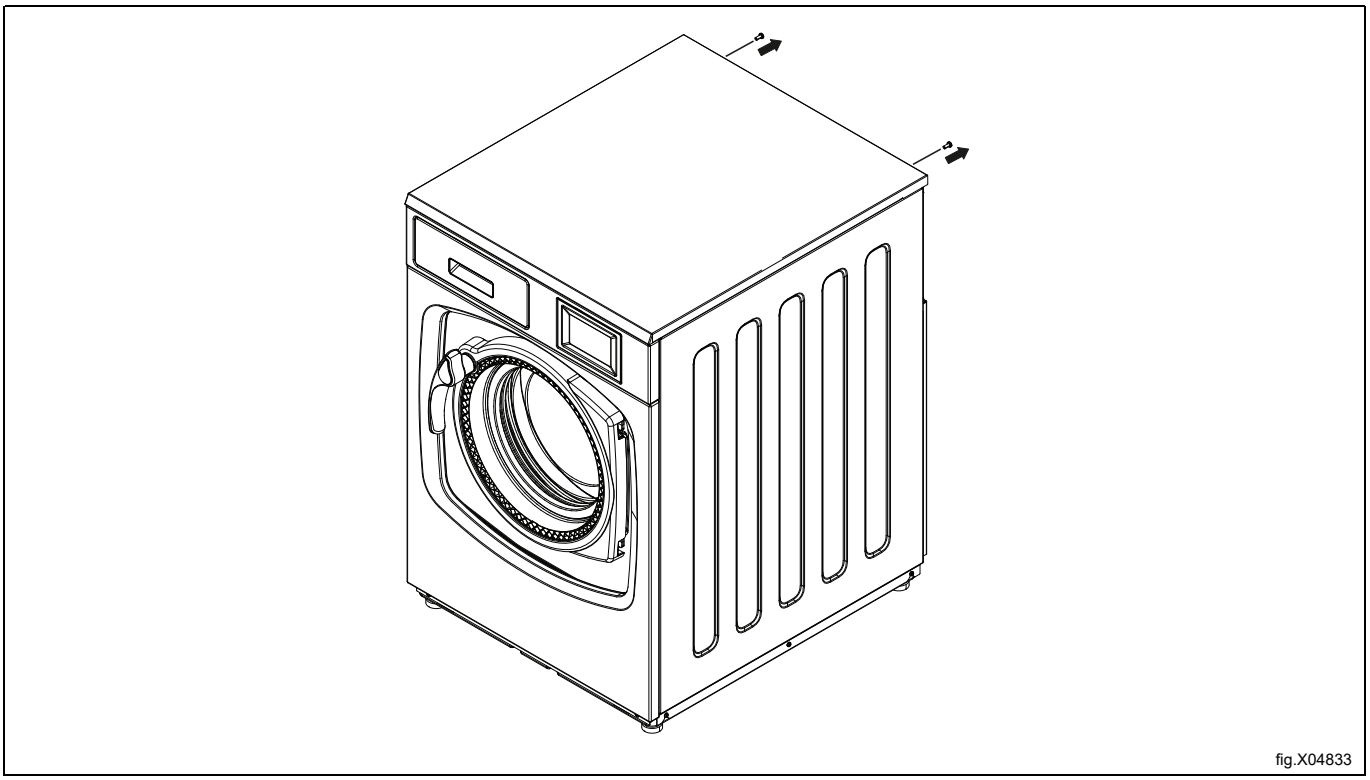

fig.X04833

Savijte panel za slaganje (1) i (2) na A, B ili C pod kutom od 90 stupnjeva prema dolje kao na sljedećoj ilustraciji ovisno o tome koja je naprava na dnu.

A = Kada je WP7-6 na dnu, a TD7-8 na vrhu.

B = Kada su WP7-7 i WP7-8 na dnu, a TD7-8 na vrhu.

C = Kada je TD7-8 na dnu, a TD7-8 na vrhu.

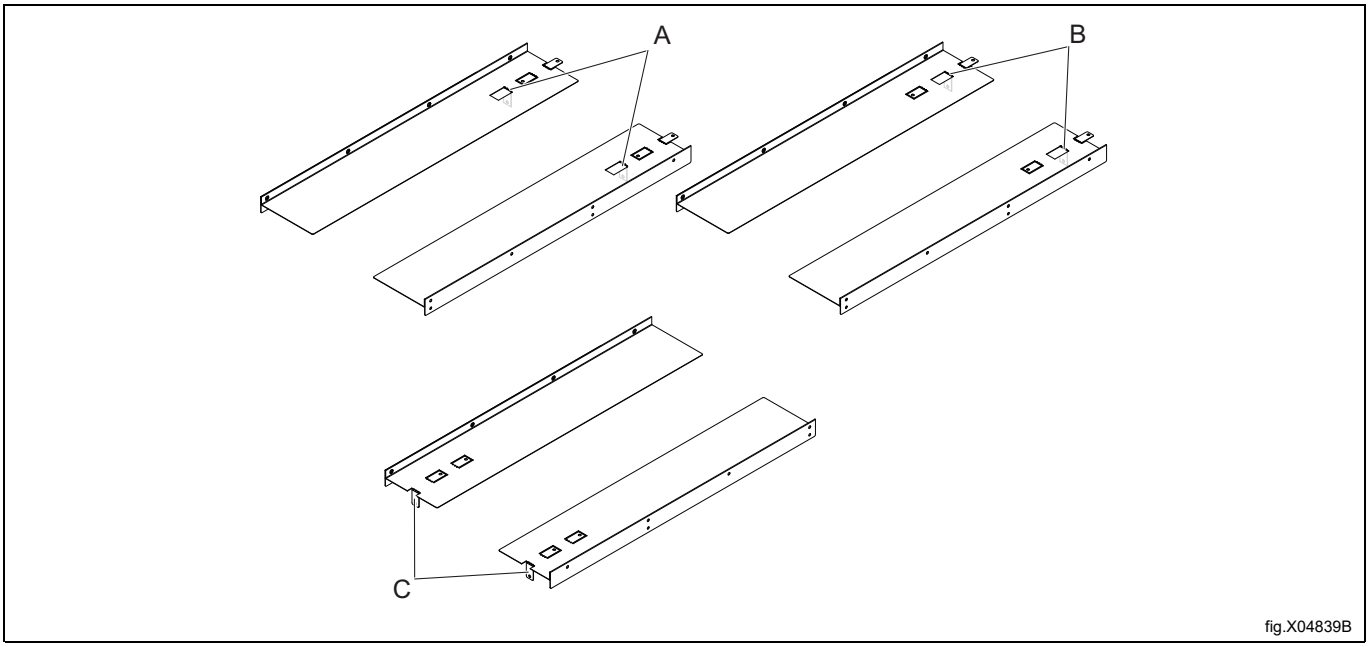

fig.X04839B

10.1.2.1 Za sve kombinacije slaganja

Sljedeće upute prikazuju model WP7-8 na dnu kao primjer. Postupak je sličan za ostale modele.

- S savijenim panelima za slaganje (1) i (2) u položaju "B" pod kutom od 90 stupnjeva prema dolje, postavite oba panela za slaganje na vrh perilice-centrifuge. Pobrinite se da savijeni dio "B" panela za slaganje potpuno priliježe stražnjoj strani gornjeg panela (C).
- Označite i izbušite 2 rupe (⌀ 3–3.3 mm) na gornjem panelu sa svake strane perilice-centrifuge (D).

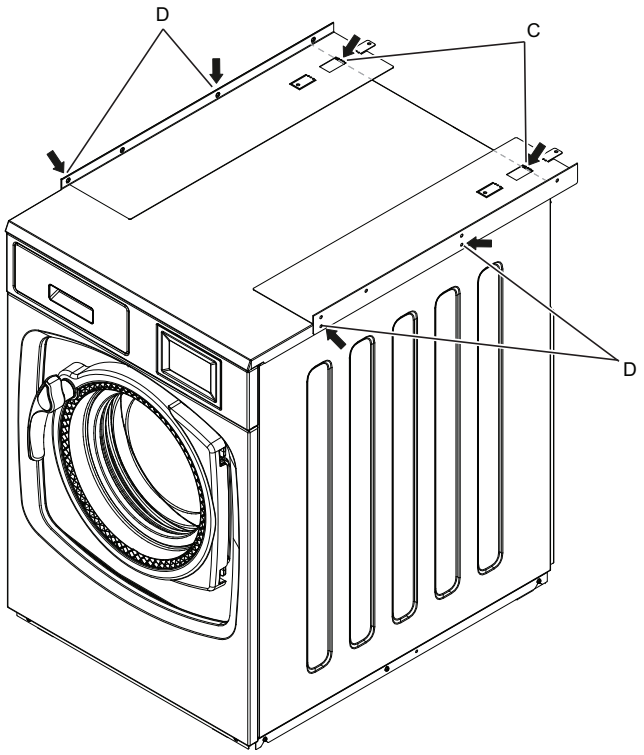

fig.X04852A

- Uklonite panel za slaganje s jedne strane.
- Pozicionirajte svaki distancer (E) na svaku izbušenu rupu na gornjem panelu perilice-centrifuge. (Treba biti ispod panela za slaganje).
- Vratite vijak na stražnjoj strani perilice-centrifuge (F) i zategnite 2 vijka (4) sa strane (na nižim pozicijama).

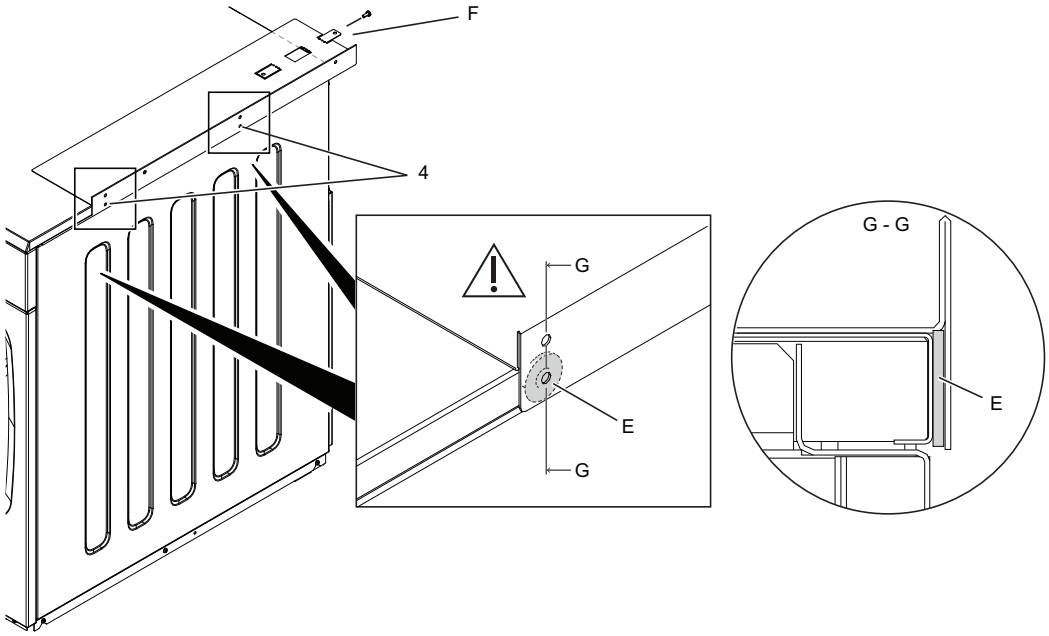

fig.X04853A

Na sušilici koja će se postaviti na vrh; premjestite upravljačku ploču iz gornjeg položaja u donji položaj prema sljedećim uputama:

- Skinite gornju ploču.

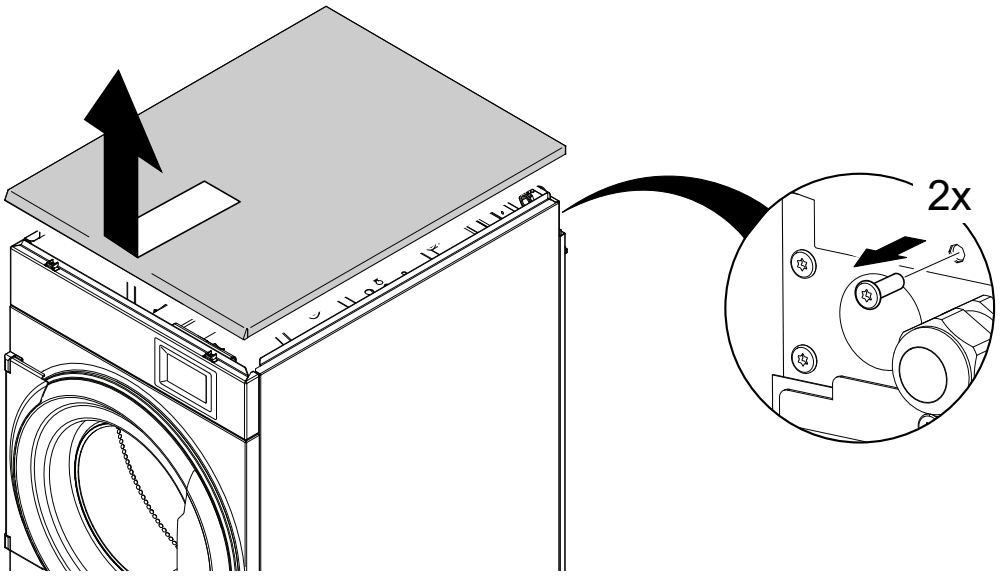

fig.X04592

- Iskopčajte kabele koji vode do upravljačkog sustava.
- Na upravljačkoj ploči; potpuno uklonite dva donja vijka. Blago otpustite dva gornja vijka, nemojte ih potpuno uklanjati, jer bi se upravljačka ploča mogla srušiti.
- Uklonite upravljačku ploču.

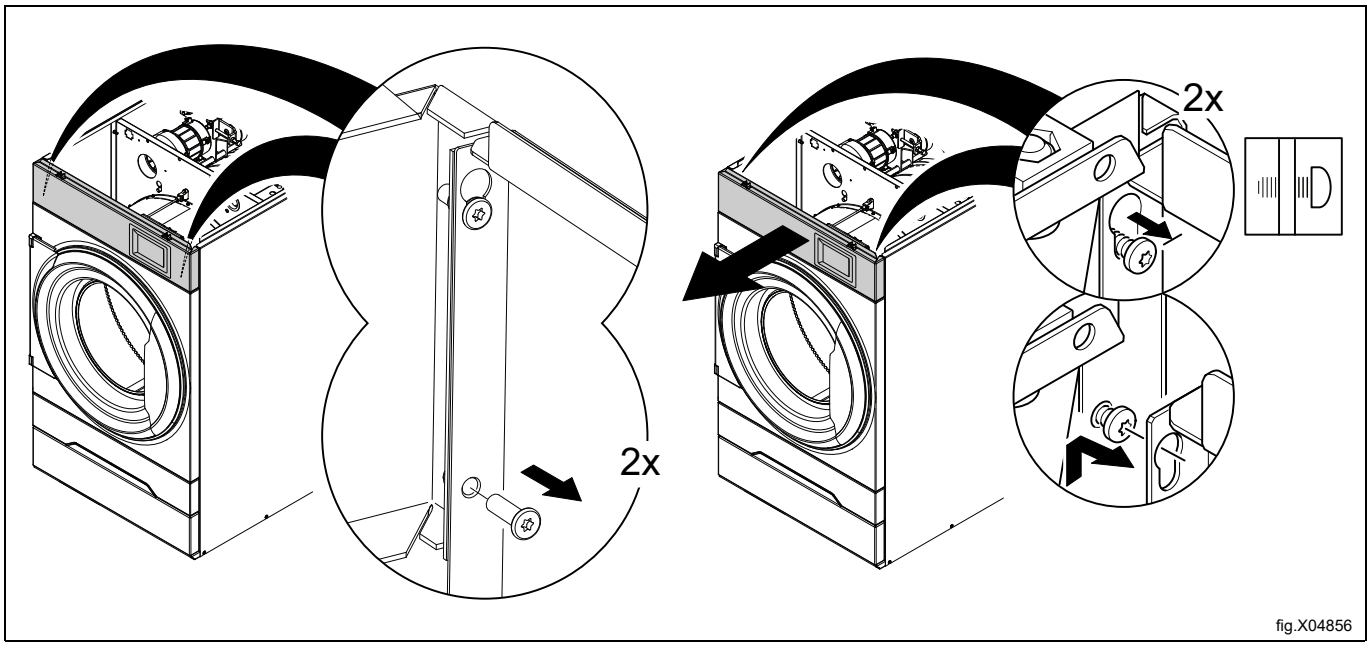

fig.X04856

- Skinite stražnju ploču.

Napomena!
Nije moguće ukloniti stražnji panel osim ako je glavni prekidač u položaju OFF.

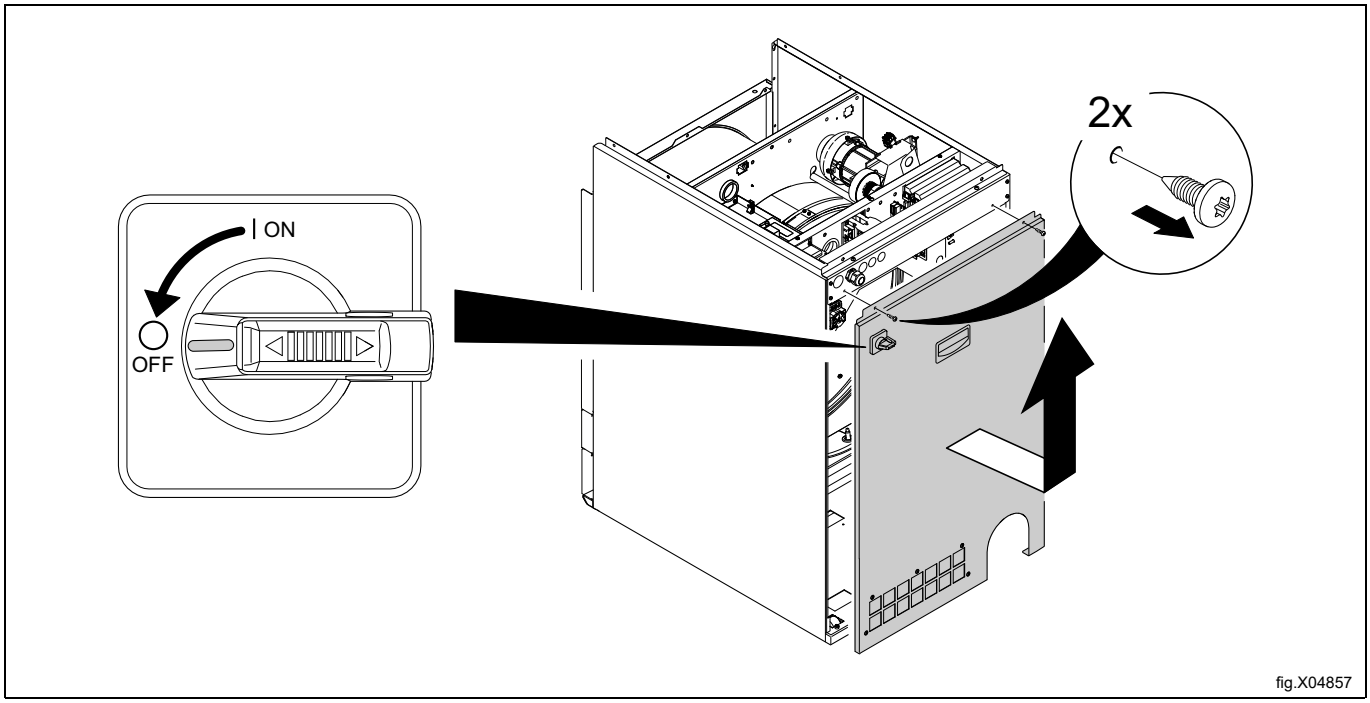

fig.X04857

- Uklonite ladicu filtera.
- Demontirajte nosač.
- Uklonite donju prednju ploču.

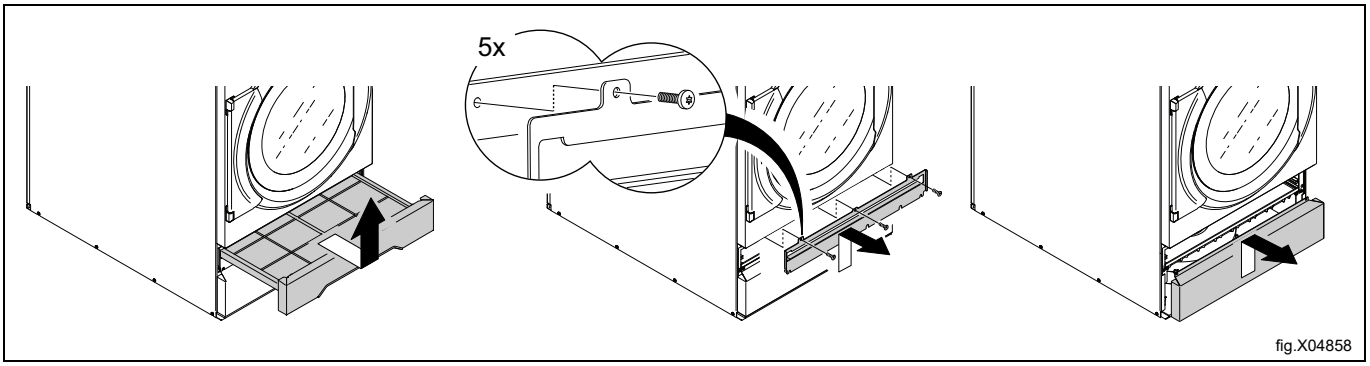

- Premjestite kabele koji su bili iskopčani. Kabeli trebaju biti vraćeni kroz otvore (A), prema dolje i zatim van kroz donji otvor. Odrežite sve potrebne vezice. Pobrinite se da rasporedite kabele na prikladan način kako se kablovi ne bi oštetili ili stisnuli. Pričvrstite kablove vezicama na odgovarajućim mjestima.

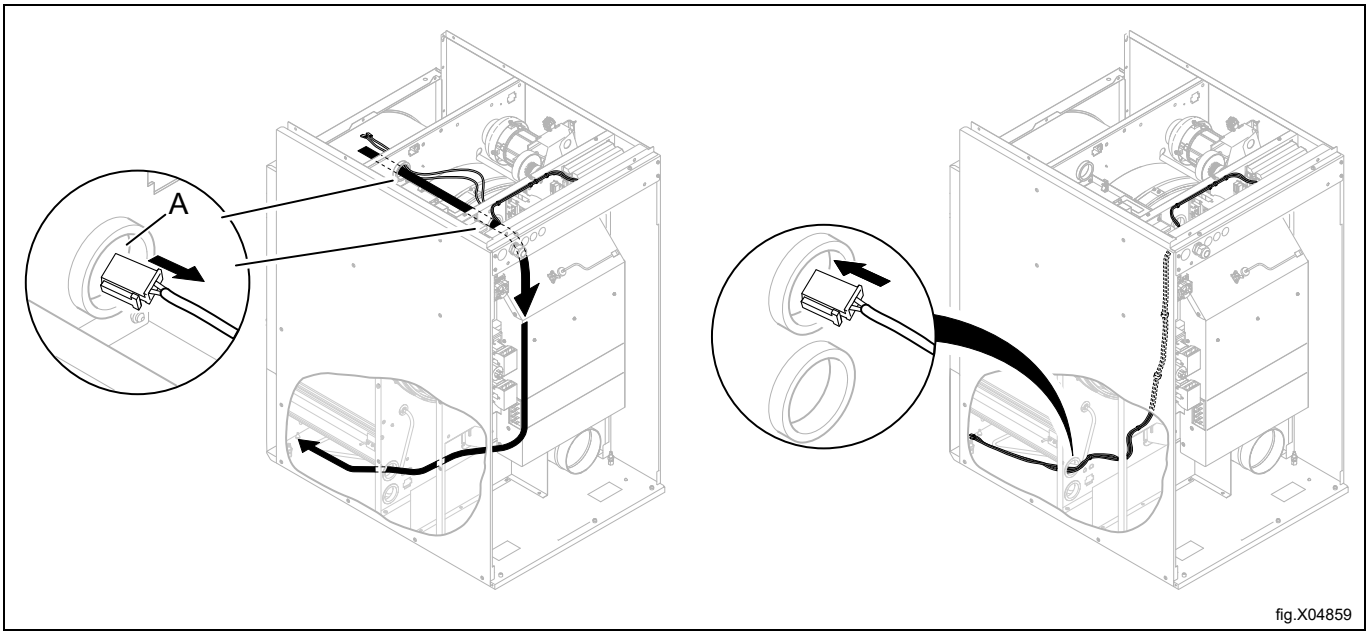

- Na upravljačkoj ploči koja je uklonjena sa sušilice, uklonite dvije vodilice gornjeg panela i premjestite ih na donju upravljačku ploču umjesto toga.
- Uklonite dva para vijka koja su ranije samo bila otpustena s upravljačke ploče.

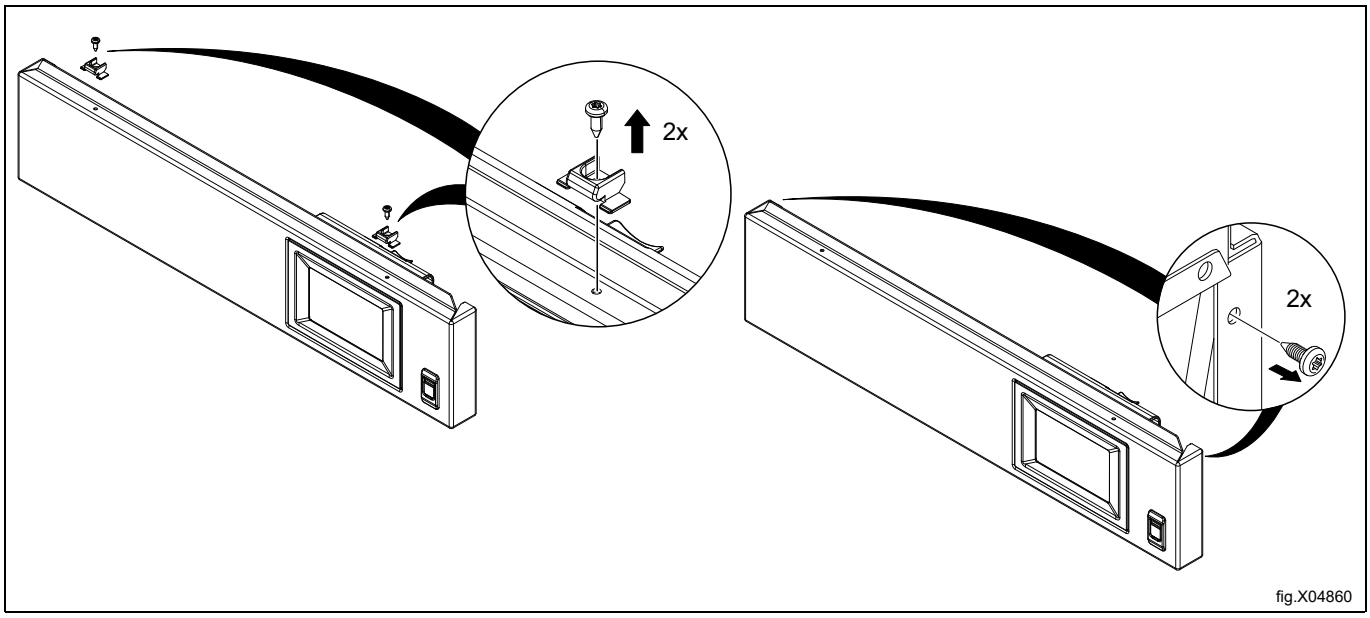

fig.X04860

- Povežite kabele s upravljačkim sustavom i pobrinite se da su na mjestu prije nego što zategnete upravljačku ploču.
- Privremeno montirajte upravljačku ploču u donji položaj s kojeg je donji panel bio demontiran.

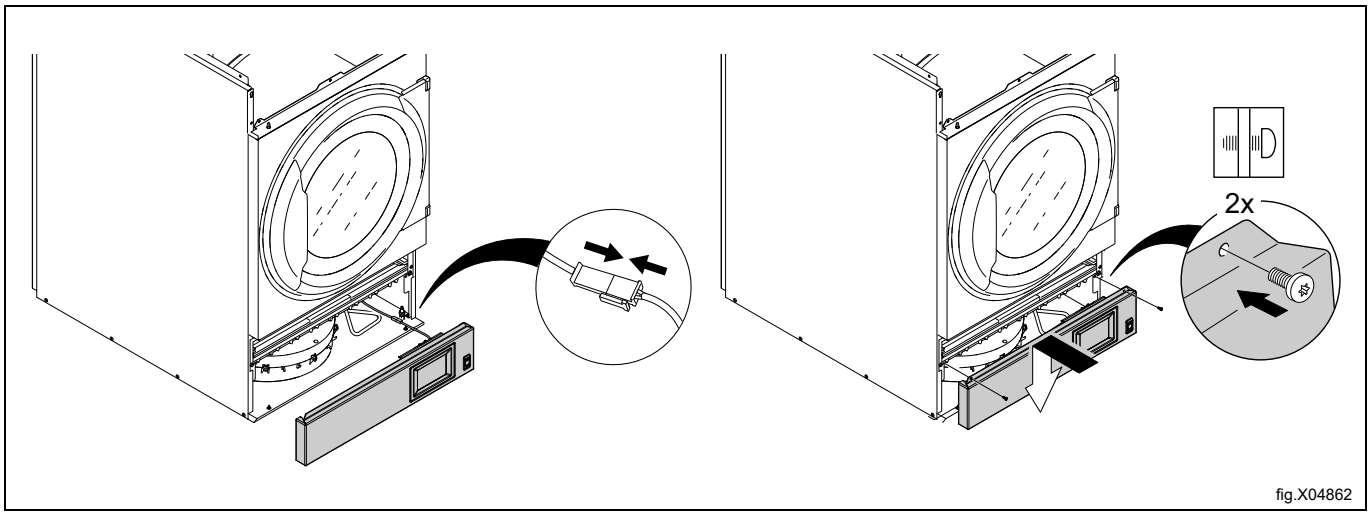

fig.X04862

- Vratite nosač i potpuno zategnite pet vijaka.
- Postavite ladicu filtera.

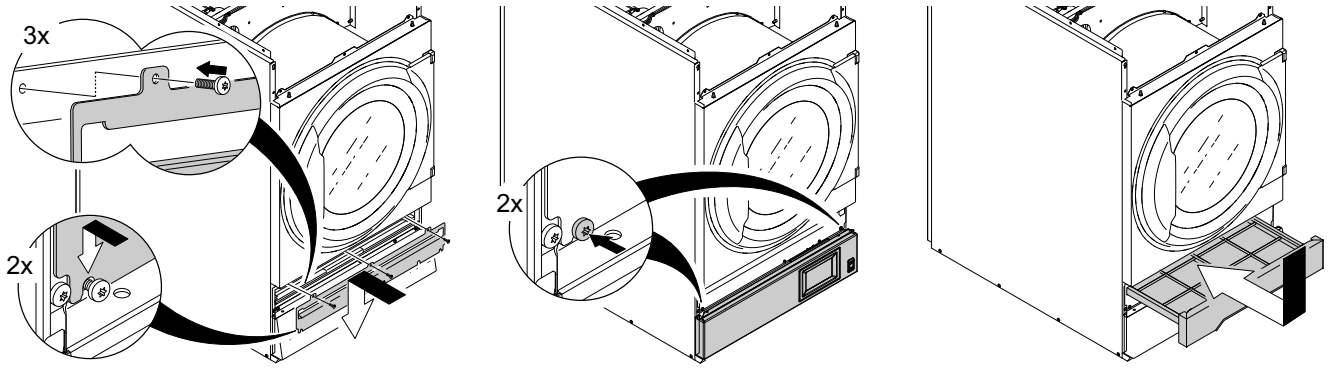

fig.X04863

- Postavite donji panel tamo gdje je upravljačka ploča bila pozicionirana ranije i potpuno zategnite dva vijka.

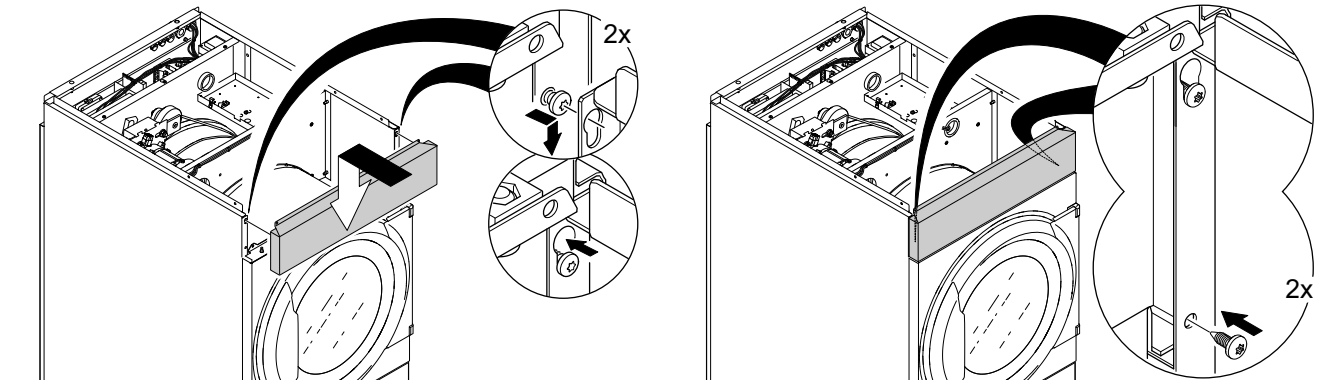

fig.X04864

- Ponovno stavite gornju ploču.

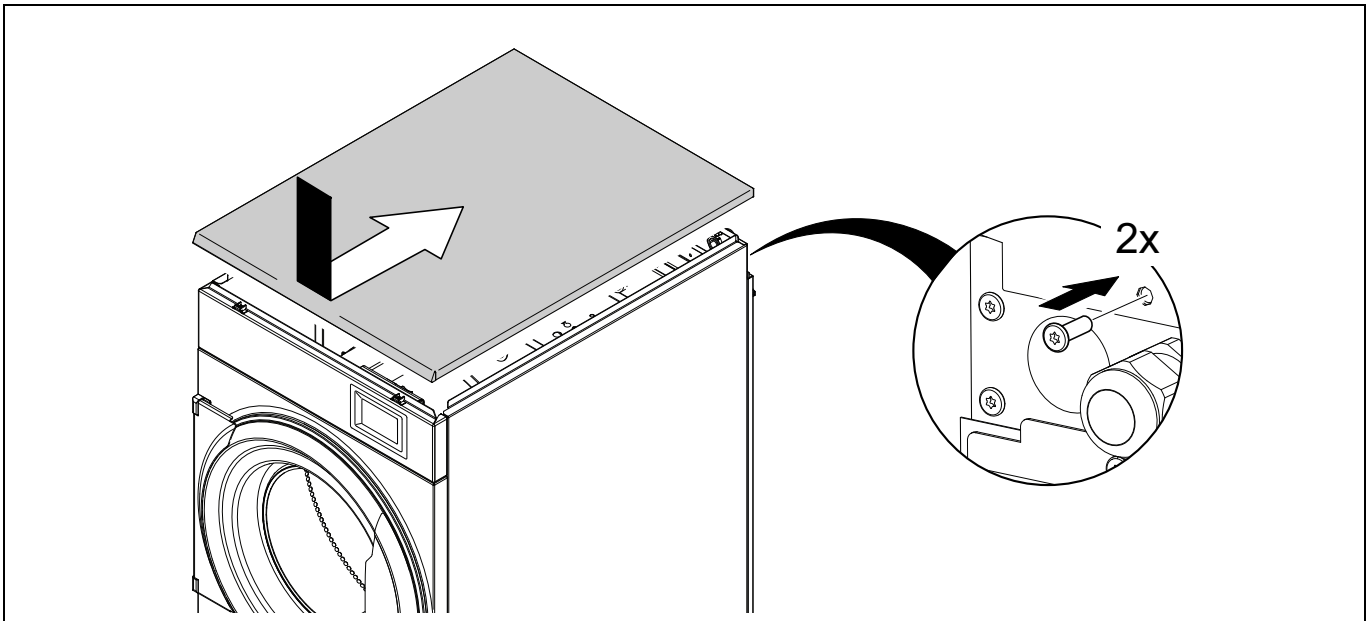

fig.X04592A

- Na sušilici rublja koja će se postaviti na donju sušilicu rublja; demontirajte 3 vijka (G) na donjem dijelu bočne ploče, učinite isto s obje strane.

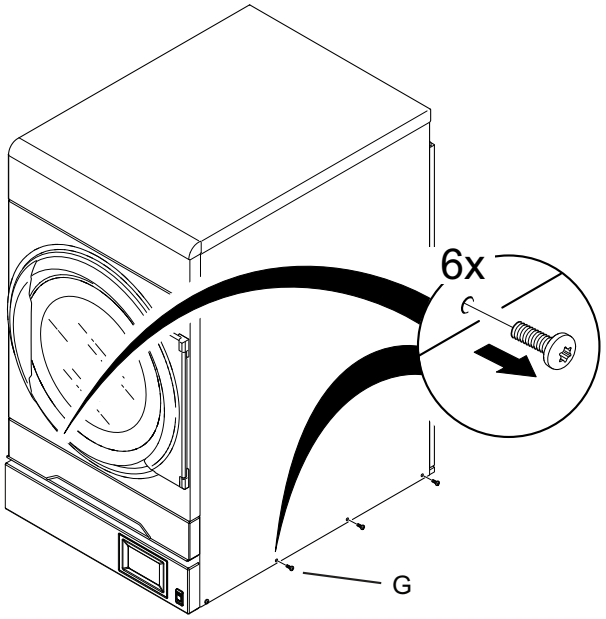

fig.X04865A

Toplo se preporučuje nošenje rukavica jer mogu biti oštri rubovi.
Težina iznosi 97 kg za električno ili plinski grijanu sušilicu i 119 kg za sušilicu s toplinskom pumpom. Da biste smanjili težinu sušilice s toplinskom pumpom, preporučuje se ukloniti jedinicu toplinske pumpe prije podizanja sušilice.

- Podignite sušilicu držeći je prema slici.

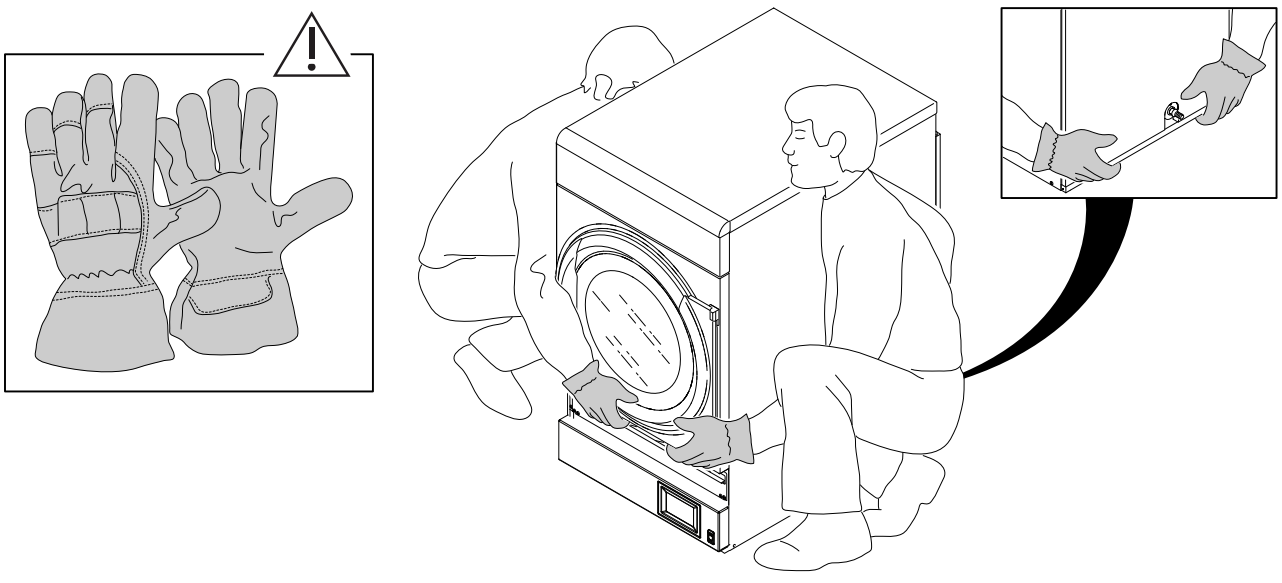

fig.X04866

- Podignite i stavite sušilicu rublja na vrh perilice-centrifuge.
- Sušilica treba biti poravnata s rupama za vijke.

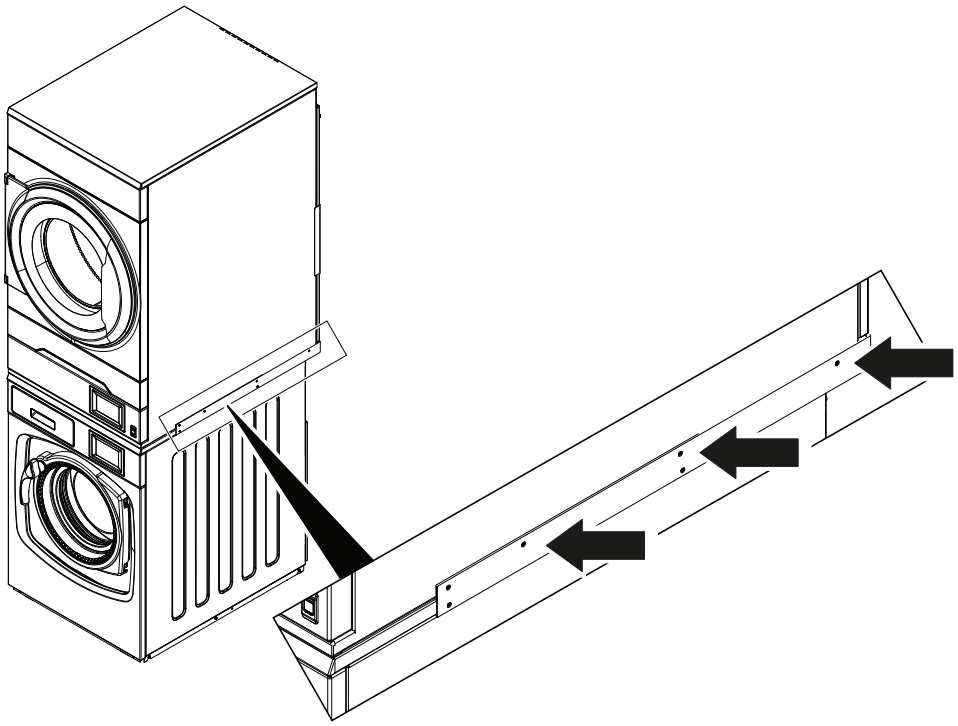

fig.X04867A

- Kada je sušilica rublja poravnata, ponovno postavite 3 vijka (G).

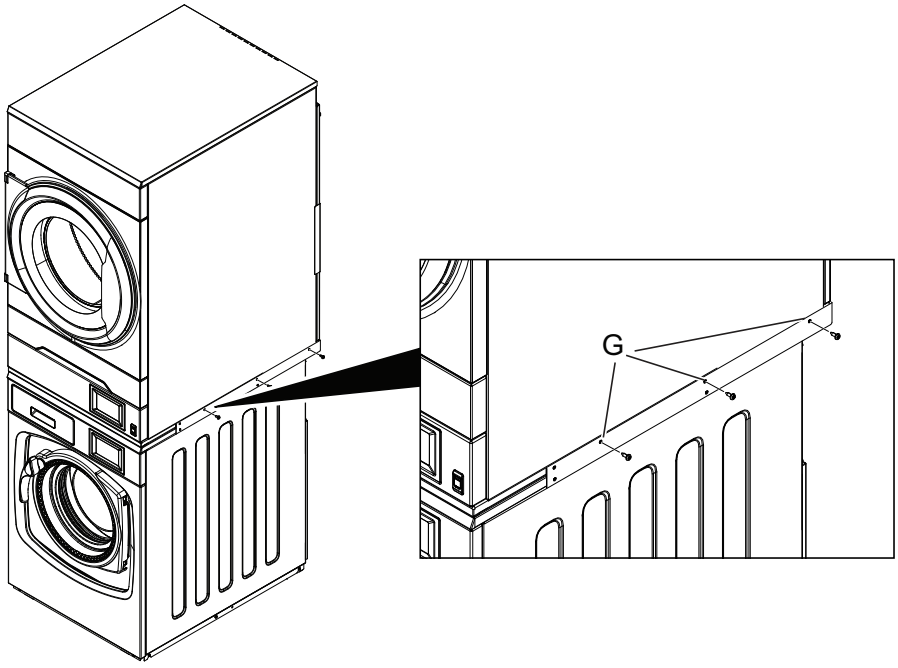

fig.X04868A

Kada su svi prethodni koraci završeni, drugi panel za slaganje može biti montiran na uređaj na sličan način.

Imajte na umu da nije važno s koje strane / kojeg panela za slaganje počinjete. Ova uputa prikazuje početak s desne strane (gledano s prednje strane uređaja).

- Postavite distance na izbušene otvore na gornjoj ploči perilice-centrifuge. (Treba ih postaviti ispod panela za slaganje).
- Pažljivo nagnite gornju sušilicu rublja samo malo i podvučite drugi panel za slaganje pod nju. Provjerite je li na mjestu.

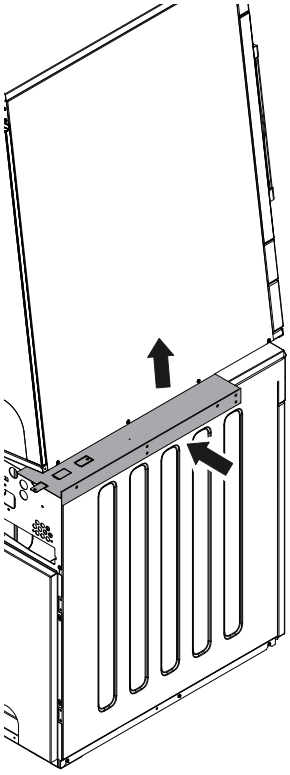

fig.X04869A

- Provjerite je li sušilica rublja poravnata i ponovno postavite 3 vijka (G).

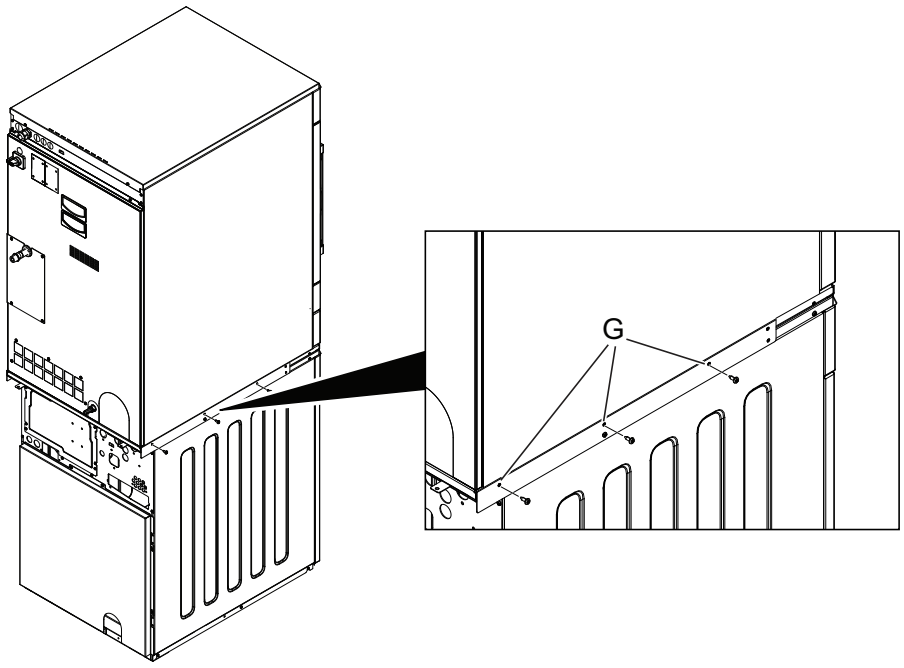

fig.X04870A

- Povežite napajanje i izvršite funkcionalni test na uređajima.

Napomena!

Uređaj se mora pričvrstiti za pod kada je instaliran na brodu, naftnoj plarformi ili gdje god postoji veliki rizik od potresa.
Komplet nosača za pričvršćivanje (487193545) je alternativno rješenje i može se naručiti zasebno.

11 Provjera funkcija

Smije je obavljati samo kvalificirano osoblje.

Sve provjere funkcija moraju se obaviti nakon dovršetka instalacije i prije nego što aparat bude spreman za uporabu. Prilikom svakog popravka mora se obaviti provjera funkcija prije ponovne uporabe aparata.

11.1 Provjera automatskog zaustavljanja aparata

- Pokrenite aparat.
- Provjerite rade li mikroprekidači pravilno:
  aparat se mora zaustaviti ako se otvore vrata.

11.2 Provjerite smjer okretanja (samo na aparatima s 3–faznim napajanjem, instalacija na plovila)

Demontirajte gornju ploču i pokrenite program. Provjerite okreće li se bubanj u smjeru kazaljke na satu.

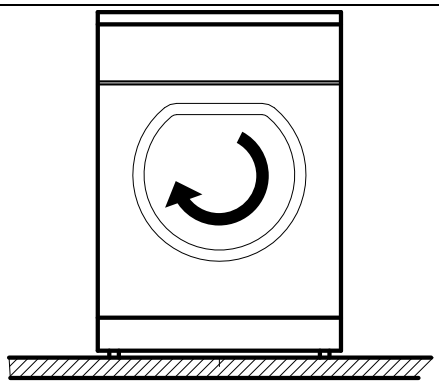

fig.W00200

Ako je smjer okretanja pogrešan, zamijenite dvije od tri faze na lijevoj strani terminala s priključcima.

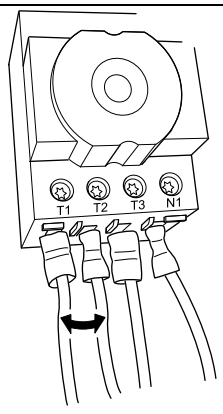

fig.7119

11.3 Provjera topline

- Pustite da aparat radi pet minuta na programu s toplinom.
- Provjerite radi li grijanje tako da otvorite vrata i provjerite je li bubanj topao.

11.4 Spremno za upotrebu

Ako su sva ispitivanja u redu, aparat je spreman za uporabu.

Ako neko od ispitivanja nije u redu ili utvrdite da ima nedostataka ili pogrešaka, obratite se lokalnom serviseru ili distributeru.

12 Informacije o odlaganju

12.1 Reciklabilnost i zbrinjavanje

12.1.1 Reciklabilnost

Naši aparati proizvedeni su uz upotrebu značajnog postotka reciklabilnih materijala (kao što je nehrđajući čelik, željezo, aluminij, pocinčani lim, bakar, itd.), koji se mogu ponovno prikupiti putem lokalnih sustava za recikliranje u skladu s propisima na snazi u zemlji upotrebe.

Nacionalni propisi koji se odnose na zbrinjavanje otpada mogu se razlikovati. Zbrinjavanje aparata stoga se mora provesti u skladu s primjenjivim zakonodavstvom i direktivama koje su izdala nadležna tijela u zemlji u kojoj se aparat razgrađuje.

Komponente aparata moraju se odvojiti i zbrinuti u skladu sa sastavom njihovih materijala (npr. metala, ulja, masti, plastike, gume, rashladnih plinova, izolacijskih ploča i drugog izolacijskog materijala,,staklene vune, LED dioda, itd.) i u punoj sukladnosti s primjenjivim lokalnim i međunarodnim propisima o upravljanju otpadom.

Kompresori mogu sadržavati ulja i rashladne tekućine - oni su poseban otpad i moraju se reciklirati na bazi lokalnih propisa.

12.1.2 Postupak koji se odnosi na odlaganje aparata na otpad i prikupljanje komponente/ materijala

Ovaj se proizvod ne smije jednostavno odložiti u okoliš na kraju njegovog životnog ciklusa; umjesto toga je imperativ da ga se zbrine u skladu s lokalnim okolišnim propisima ili, ako još bolje, da ga se cijelog dostavi u ovlašteni centar za recikliranje.

Sve uklonjene komponente, uključujući vrata i ostale strukturne dijelove, moraju se isporučiti zajedno s aparatom u ovlašteni pogon za recikliranje ili rastavljanje.

Centar za rastavljanje/recikliranje primijenit će najsuvremenije tehnologije i metode koje su dostupne za efektivno rastavi proizvode zbog najbolje reciklabilnosti.

Imajte na umu da štampane ploče, elektromotori i ostale komponente identificirane u zakonodavstvu Europske unije kao visoko kritične sirovine čiji se potencijal prikupljanja može specifično naglasiti.

U slučaju sumnji ili pitanja, uvijek se obratite svojoj referentnoj službi za korisničku podršku.

Prije odlaganja aparata, pažljivo pregledajte njegovo fizičko stanje i stanje očuvanosti, provjeravajući pritom potencijalna propuštanja tekućina ili plinova, kao i slomljene dijelove koji bi mogli predstavljati opasnost tijekom rukovanja i predstojećeg rastavljanja.



Simbol na proizvodu označava da se on ne smije tretirati kao otpad iz kućanstva nego se mora pravilno odložiti kako bi se spriječile sve negativne posljedice za okoliš i ljudsko zdravlje. Dodatne informacije o recikliranju ovog proizvoda možete dobiti od lokalnog distributera ili zastupnika, službe za korisničku podršku ili lokalnog tijela odgovornog za odlaganje otpada.

Napomena!

Prilikom rastavljanja aparata, sve oznake, ovaj priručnik i ostali dokumenti koji se odnose na uređaj moraju se uništiti.

12.2 Odlaganje ambalaže

Odlaganje ambalaže mora biti izvršeno u skladu s propisima na snazi u državi u kojoj se koristi uređaj. Svi materijali korišteni za ambalažu kompatibilni su s okolišem.

Komponente se mogu sigurno čuvati, reciklirati ili spaliti u odgovarajućem postrojenju za spaljivanje otpada. Plastični dijelovi koji se mogu reciklirati označeni su kao sljedeći primjeri.

 PE	Polietilen: • vanjski omotač • vrećica s uputama
 PP	Polipropilen: • trake
 PS	Polistirenska pjena: • kutni štitnici



Electrolux Professional AB
341 80 Ljungby, Sweden
www.electroluxprofessional.com